SKODA

ALL-WEATHER FOOT MAT FOR THIRD ROW OF SEATS

CELOROČNÍ KOBEREC PRO 3. ŘADU SEDADEL
ALLWETTERFUSSMATTE FÜR 3. SITZREIHE

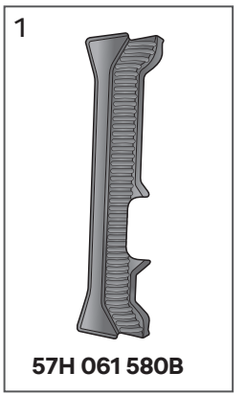

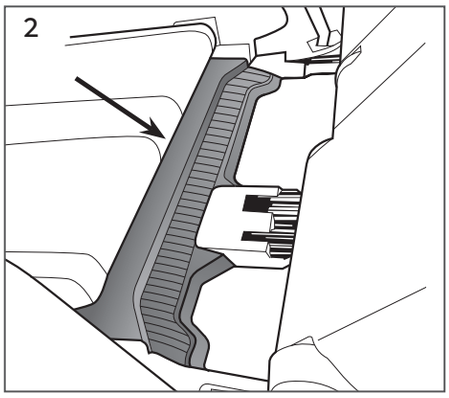

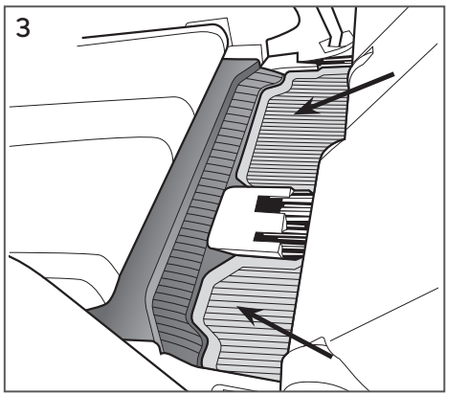

57H 061 580B

Kodiaq (PS)

Construction Number/ Konstrukční číslo/
Konstruktionsnummer: 57H 863 014A

Tento výrobek je shodný s typem schváleným Ministerstvem dopravy České republiky pod číslem schválení ATEST 8SD č.1426.

www.skoda-auto.com
www.skoda-auto.cz

EN: The mat may only be used in combination with mats 57H 061 580A! First put this mat 57H 061 580B (Fig. 2) into the vehicle and only then both mats 57H 061 580A (Fig. 3). The mat serves to protect vehicle from dirt. Check the fit of all mats before each ride. The mat is made of TPE material, perform maintenance and cleaning using normal cleaning agents, never use abrasive cleaning agents or chemical solvents. Store the mat loose in a suitable place (out of direct sunlight) to avoid unwanted deformation. Do not place any objects on it, it could damage the mat.

CZ: Koberec se smí použít pouze v kombinaci s koberci 57H 061 580A! Nejprve vložte do vozu tento koberec 57H 061 580B (obr. 2) a teprve potom oba koberce 57H 061 580A (obr. 3). Koberec slouží k ochraně vozu před nečistotami. Před každou jízdou zkontrolujte ustaveni všech koberců. Koberec je z materiálu TPE, údržbu a čištěni provádějte běžnými čisticími prostředky, nikdy nepoužívejte abrazivní čisticí prostředky nebo chemická rozpouštědla. Koberec skladujte tak, aby nedošlo k nežádoucí deformaci, volně na vhodném místě (bez přímého slunečního záření). Nepokládejte na něj žádné předměty, mohlo by dojit k poškození koberce.

DE: Die Fussmatte darf lediglich in Kombination mit den Fussmatten 57H 061 580A verwendet werden! Verlegen Sie zunächst diese Fussmatte 57H 061 580B (Abb. 2) im Wagen und erst dann die beiden Fussmatten 57H 061 580A (Abb. 3). Die Fussmatte dient dem Schutz des Wagens vor einer Verunreinigung. Kontrollieren Sie vor jeder Fahrt die passgenaue Ausrichtung aller Matten. Die Fussmatte besteht aus dem Material TPE. Führen Sie die Pflege und die Reinigung mit üblichen Reinigungsmitteln durch und verwenden Sie hierbei weder scheuernde Reinigungsmittel noch chemische Lösungsmittel. Bewahren Sie die Fussmatte so auf, dass keine unerwünschte Verformung eintritt, lose an einem geeigneten Ort (ohne direkte Sonnenstrahlung). Legen Sie keine Gegenstände auf die Matte, was ihre Beschädigung zur Folge haben könnte.

ES: ¡La alfombrilla sólo puede utilizarse en combinación con las alfombrillas 57H 061 580A! Primero introduzca esta alfombrilla 57H 061 580B (fig. 2) en el coche y sólo después las dos alfombrillas 57H 061 580A (fig. 3). La alfombrilla sirve para proteger el coche contra la suciedad. Antes de cada viaje revise si todas las alfombrillas están colocadas correctamente. La alfombrilla es de material TPE. El mantenimiento y la limpieza deben realizarse con productos de limpieza habituales. No utilice nunca productos de limpieza abrasivos ni disolventes químicos. Almacene la alfombrilla libremente en un espacio adecuado, evitando deformaciones indeseables (evitando el sol directo). No coloque ningunos objetos sobre ella. Podría dañarla.

FR : Le tapis ne peut être utilisé qu'en association avec les tapis 57H 061 580A! Commencez par positionner ce tapis 57H 061 580B (Fig. 2) dans le véhicule, puis placez les deux tapis 57H 061 580A (Fig. 3). Le tapis sert à protéger la voiture contre les saletés. Vérifiez le bon positionnement des tapis avant chaque trajet. Le tapis est en TPE. Entretenez-le et nettoyez-le avec des agents d'entretien classiques, n'utilisez jamais de produits nettoyants abrasifs ou de dissolvants chimiques. Stockez le tapis en évitant toute déformation, c'est-à-dire sans le plier, dans un endroit adapté (hors de portée des rayons du soleil). N'y déposez aucun objet car cela pourrait venir l'endommager.

IT: Il tappetino può essere utilizzato solo in combinazione con il tappetino 57H 061 580A! Inserire nel veicolo prima questo tappetino 57H 061 580B (fig. 2) e poi entrambi i tappetini 57H 061 580A (fig. 3). Il tappetino serve a proteggere il veicolo dalle impurità. Controllare la corretta sistemazione di tutti i tappetini prima di ogni viaggio. Il tappetino è realizzato in materiale TPE, la manutenzione e la pulizia devono essere effettuate con normali detergenti, senza mai utilizzare detergenti abrasivi o solventi chimici. Conservare il tappetino in un luogo adatto (al riparo dalla luce solare diretta) per evitare deformazioni indesiderate. Non appoggiare oggetti sul tappetino per non danneggiarlo.

SV: Mattan får endast användas i kombination med mattorna 57H 061 580A! Lägg först in mattan 57H 061 580B (bild 2) i bilen och därefter båda mattorna 57H 061 580A (bild 3). Mattan skyddar bilen mot smuts. Kontrollera alltid att alla mattor är korrekt placerade före varje körning. Mattan är tillverkad av TPE-material, underhåll och rengöring ska utföras med vanliga rengöringsmedel, använd aldrig slipande rengöringsmedel eller kemiska lösningsmedel. Förvara mattan på en lämplig plats (inte i direkt solljus) för att undvika oönskad deformering. Placera inga föremål på mattan eftersom det kan skada mattan.

NL: De matten mogen alleen worden gebruikt in combinatie met de matten 57H 061 580A! Leg eerst de mat 57H 061 580B (afb. 2) in de wagen en pas daarna de beide matten 57H 061 580A (afb. 3). De matten dienen als de bescherming van de wagen tegen vuil. Controleer vóor elke rit of de matten goed zijn geplaatst. De mat is van het materiaal TPE. Reinig en onderhoud hem met gewone schoonmaakmiddelen. Gebruik nooit schurende reinigingsmiddelen of chemische oplosmiddelen. Vouw de matten zodanig op, dat ze niet ongewenst vervormen en bewaar ze op een geschikte plek (niet in direct zonlicht). Plaats er geen voorwerpen op, want die kunnen de mat beschadigen.

PL: Dywanik może być stosowany tylko razem z dywanikami 57H 061 580A! Najpierw włożyć do samochodu dywanik 57H 061 580B (rys. 2), dopiero potem oba dywaniki 57H 061 580A (rys. 3). Dywanik służy do ochrony bagażnika samochodu przed zanieczyszczeniem. Przed rozpoczęciem jazdy należy zawsze sprawdzić pozycję wszystkich dywaników. Dywanik został wykonany z materiału TPE. Do jego konserwacji i czyszczenia należy używać zwykłych środków czystości, nigdy nie używać środków ścierających lub rozpuszczalników chemicznych. Dywanik przechowywać w taki sposób, aby uniknąć niepożądanej deformacji, luzem w odpowiednim miejscu (chronić przed bezpośrednim dostępem promieni słonecznych). Aby zapobiec jego uszkodzeniu, nie umieszczać na dywaniku żadnych przedmiotów.

SK: Koberec sa môže používať iba v kombinácii s kobercami 57H 061 580A! Najskôr vložte do vozidla tento koberec 57H 061 580B (obr. 2) a až potom oba koberce 57H 061 580A (obr. 3). Koberec slúži na ochranu vozidla pred nečistotami. Pred každou jazdou skontrolujte uloženie všetkých kobercov. Koberec je z materiálu TPE, na jeho údržbu a čistenie používajte bežné čistiace prostriedky. Nikdy nepoužívajte abrazívne čistiace prostriedky ani chemické rozpúšťadlá. Koberec skladujte tak, aby nedošlo k nežiaducej deformácii, voľne na vhodnom mieste (bez priameho slnečného žiarenia). Nepokladajte na koberec žiadne predmety, mohli by spôsobiť jeho poškodenie.

RU: Коврик можно использовать только в комбинации с ковриками 57H 061 580A! Сначала поместите в автомобиль этот коврик 57H 061 580B (рис. 2) и только после этого оба коврика 57H 061 580A (рис. 3). Коврик служит для защиты салона автомобиля от грязи. Перед каждой поездкой проверяйте положение всех ковриков. Коврик изготовлен из материала ТПЭ (термопластичный эластомер), для ухода за ним и его чистки используйте обычные чистящие средства, но ни в коем случае не используйте абразивные чистящие средства и химические растворители. Храните коврик таким образом, чтобы предотвратить его нежелательную деформацию, в свободном состоянии и в подходящем месте (без попадания на него прямых солнечных лучей). Не кладите на коврик какие-либо предметы во избежание его повреждения.

HU: A szőnyeg csak 57H 061 580A szőnyeggel kombinálva használható! Először ezt az 57H 061 580B szőnyeget (2. ábra) helyezze be az autóba, majd csak ezután tegye be mindkét 57H 061 580A szőnyeget (3. ábra). A szőnyeg megvédi a gépjárművet a szennyeződésektől. Minden utazás előtt ellenőrizze az összes szőnyeg elhelyezkedését. A szőnyeg TPE-ből készült, a karbantartást és a tisztítást a szokásos tisztítószerekkel végezze el, soha ne használjon súroló hatású tisztítószereket vagy vegyi oldószereket. A szőnyeget szabadon, megfelelő (közvetlen napfénytől védett) helyen tárolja a nem kívánt deformáció elkerülése érdekében. Ne helyezzen rá semmilyen tárgyat, mert az károsíthatja a szőnyeget.

RO: Covorul poate fi utilizat doar în combinație cu covoarele 57H 061 580A! Mai întâi introduceți în vehicul acest covor 57H 061 580B (Fig. 2) și abia apoi ambele covoare 57H 061 580A (Fig. 3). Covorul servește pentru protecția vehiculului contra impurităților. Înainte de fiecare cursă verificați amplasarea corectă a tuturor covoarelor. Covorul este din materialul TPE, efectuați mentenanța și curățarea cu ajutorul agenților de curățare obișnuiți, să nu folosiți niciodată agenți de curățare abrazivi sau solvenți chimici. Depozitați covorul în așa fel, încât să nu intervină deformarea nedorită, liber și într-un loc adecvat (ferit de radiațiile directe ale soarelui). Nu așezați pe covor niciun fel de obiecte, ar putea cauza deteriorarea covorului.