# MECHANICAL TRANSMISSION LOCKING SYSTEM

## MECHANICKÉ ZABEZPEČENÍ ŘAZENÍ
## MECHANISCHE WEGFAHRSPERRE

ŠKODA
SIMPLY CLEVER

**Fitting instructions/ Montážní návod/ Montageanleitung**

Order Number/ Objednací číslo/ Bestellnummer

**655 071 775**

**SCALA (NW1)**
**KAMIQ (NW4)**

Výrobce/Hersteller/Maker: Škoda Auto a.s
Václava Klementa 869 Mladá Boleslav II, 293 01 Mladá Boleslav, Czech Republic

infoline@skoda-auto.cz

**Notes to the text / Poznámky k textu/ Anmerkungen zum Text**

⚠ **Caution.**
Texts with this symbol warn against the risk of injury of the person performing the assembly, or to potential risk of damage to the vehicle if the operation is performed improperly.
**Pozor.**
Texty s tímto symbolem upozorňují na možnost poranění osoby provádějící montáž popř. možnost poškození vozu při neopatrném provedení operace.
**Achtung.**
Texte mit diesem Symbol weisen auf Verletzungsgefahren bei Personen oder auf eventuelle Beschädigungen des Wagens bei unachtsamer Durchführung der Operation hin.

(!) **Attention.**
Texts with this symbol contain instructions emphasizing accuracy of performance of particular operation.
**Upozornění.**
Texty s tímto symbolem obsahují pokyny s důrazem na přesnost provedení dané operace.
**Hinweis.**
Texte mit diesem Symbol enthalten Hinweise auf die Ausführungsgenauigkeit der jeweiligen Operation.

1

655 071 775

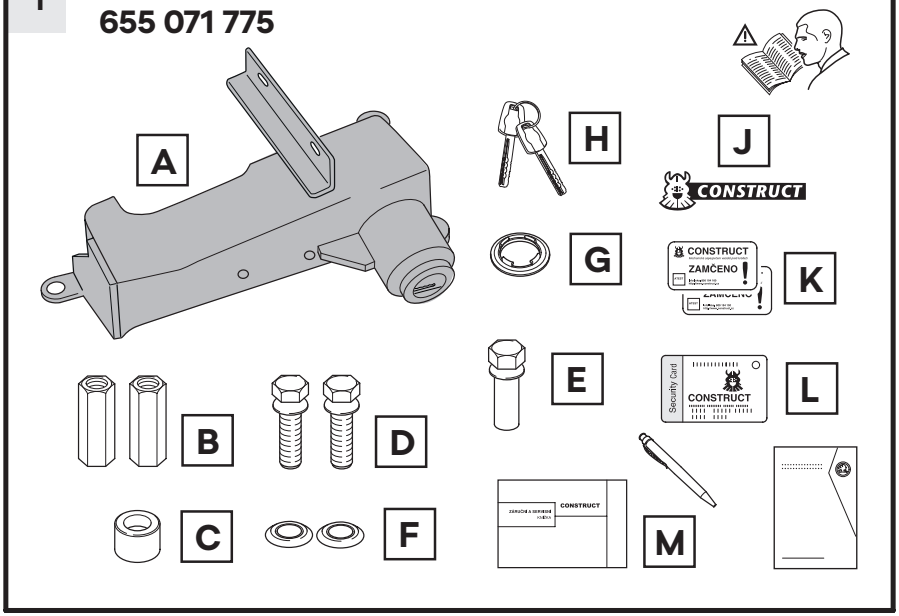


2

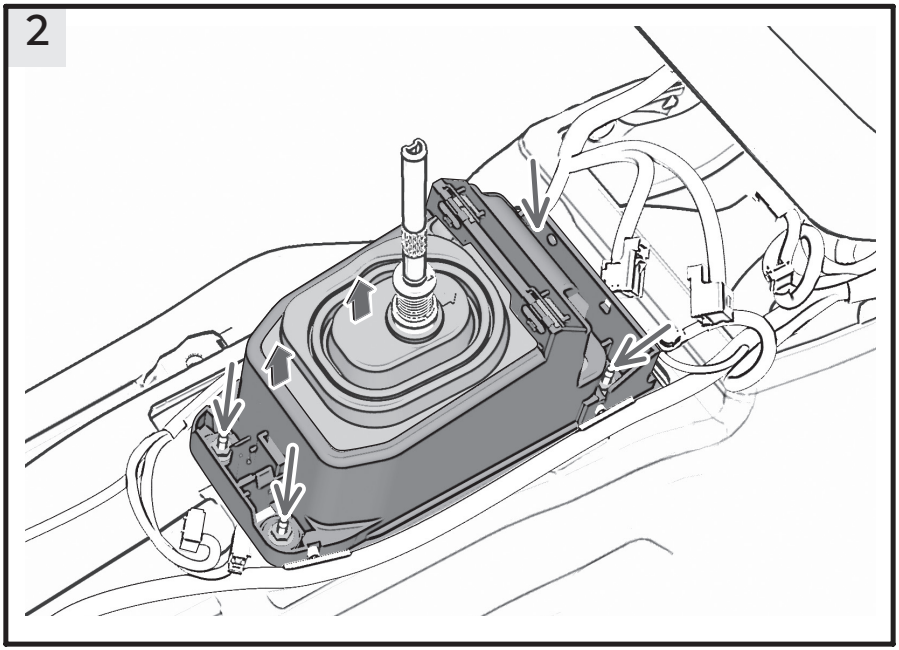

3

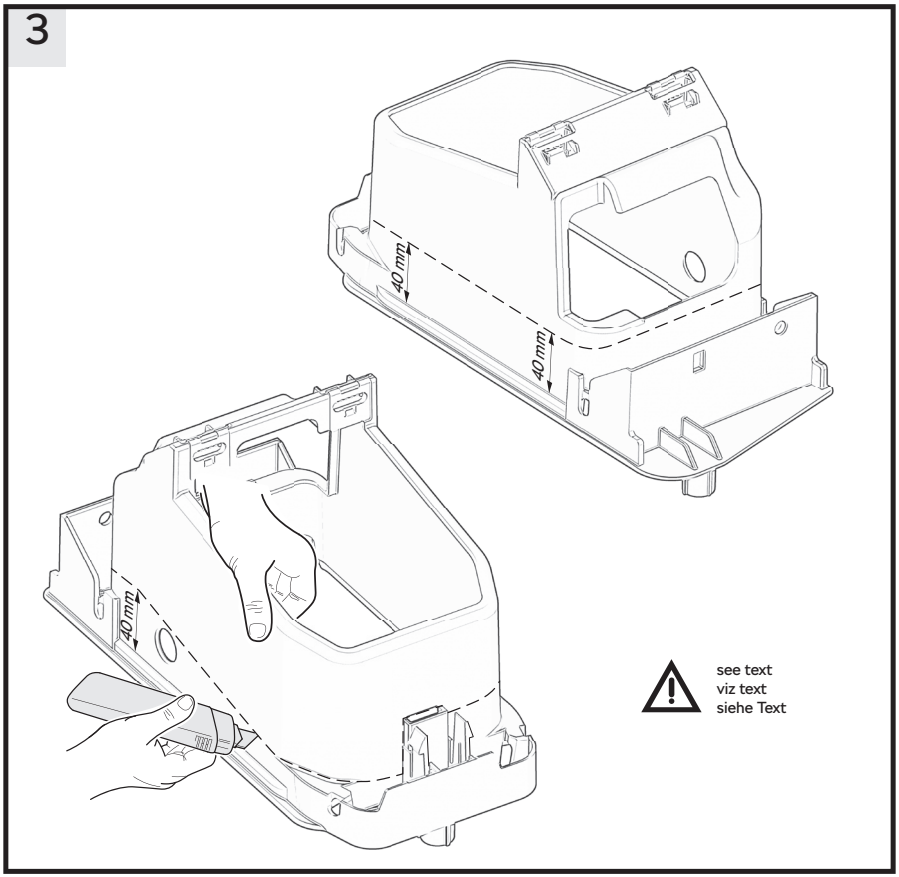


4

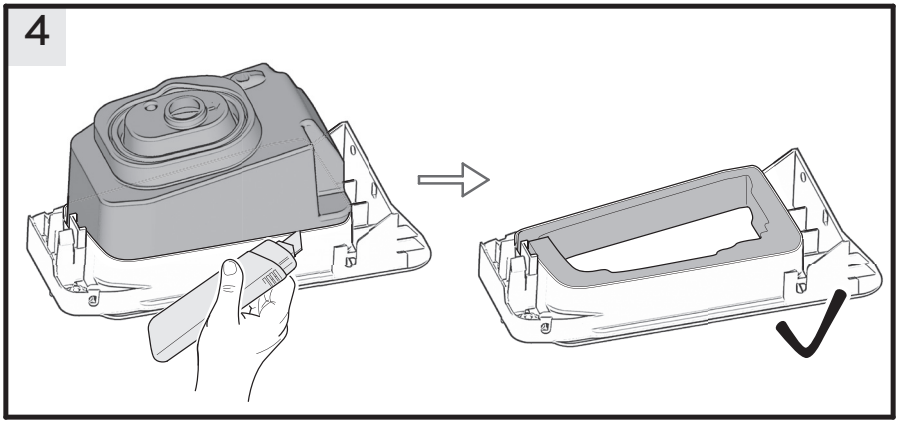

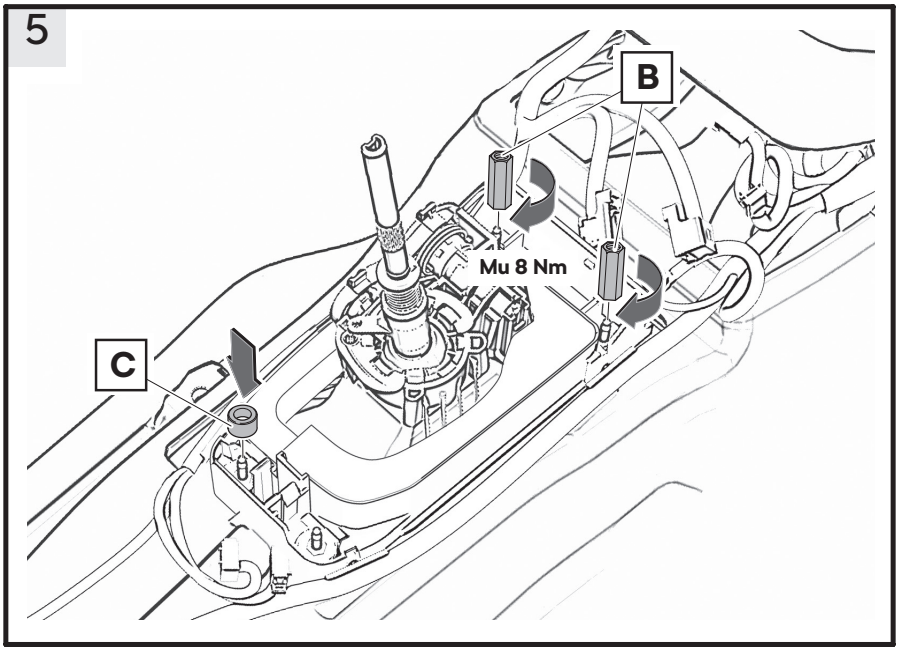
5
B
Mu 8 Nm
C

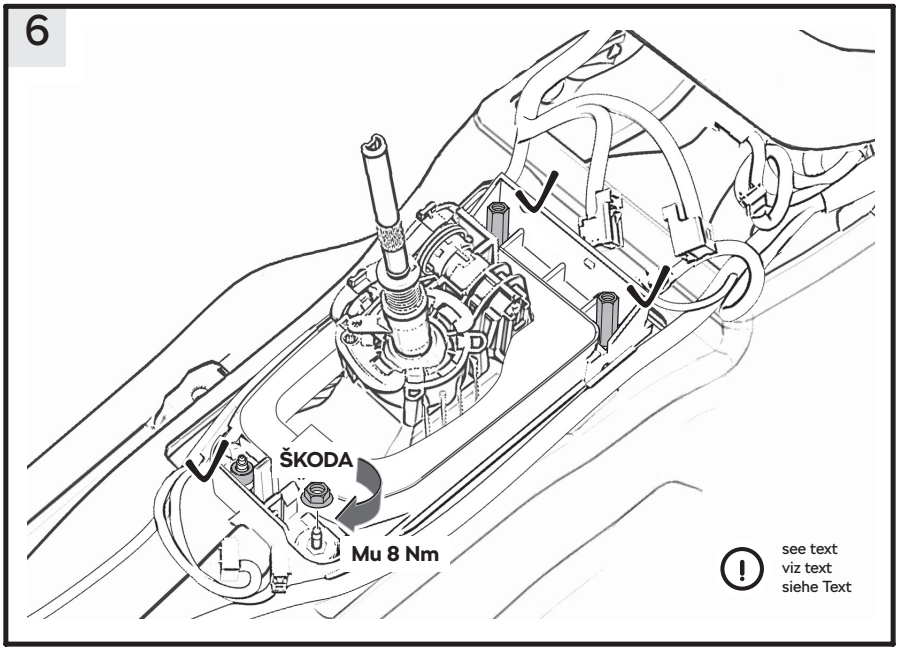
6
ŠKODA
Mu 8 Nm
see text
viz text
siehe Text

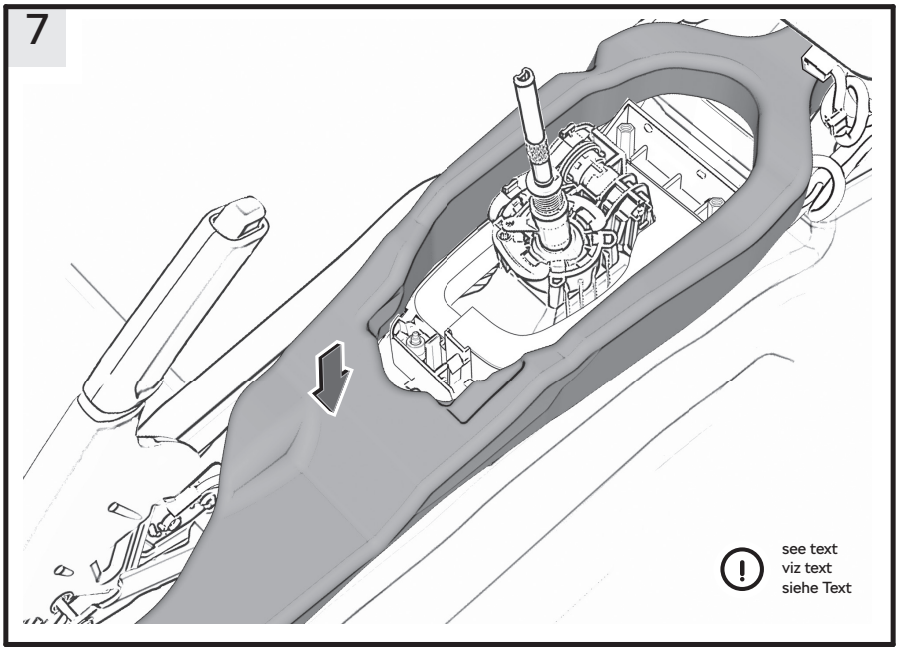
7
see text
viz text
siehe Text

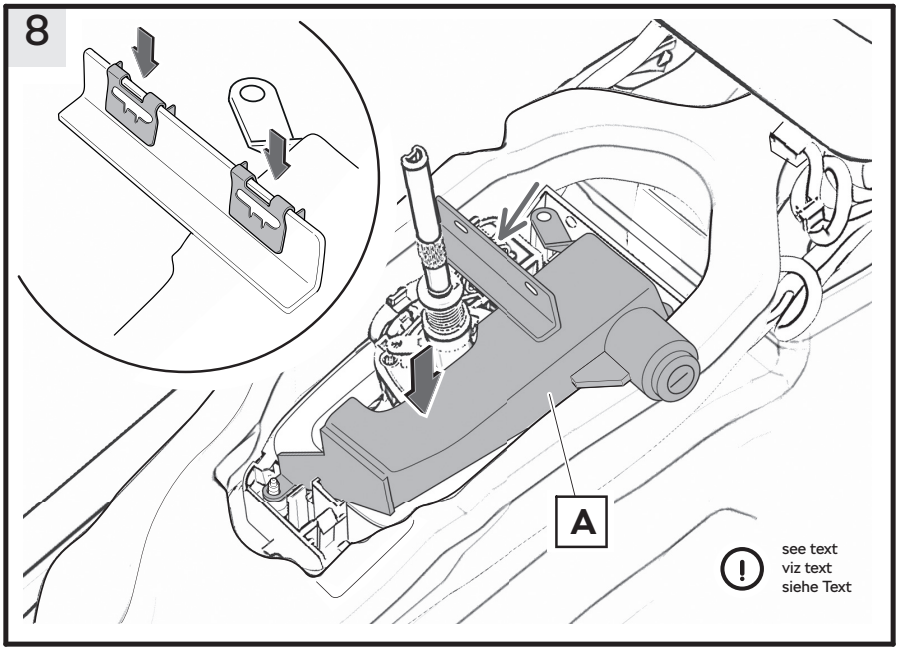
8
A
see text
viz text
siehe Text

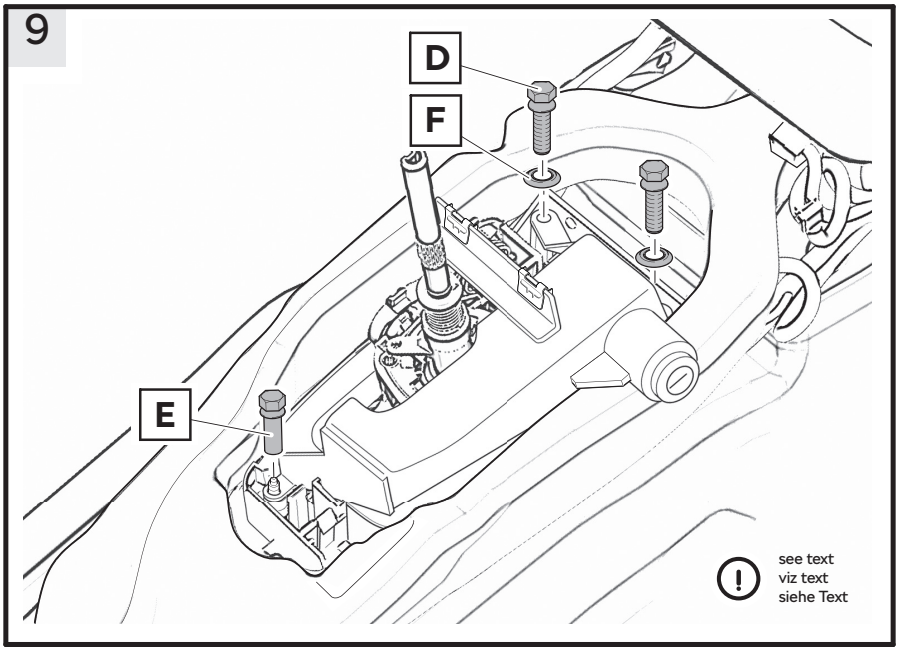
9
D
F
E
see text
viz text
siehe Text

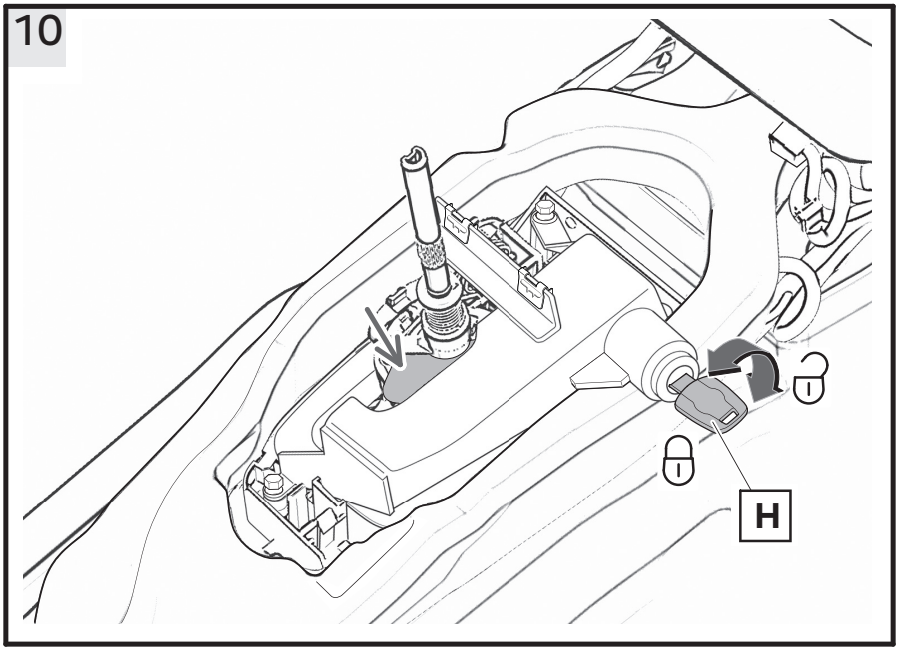
10
H

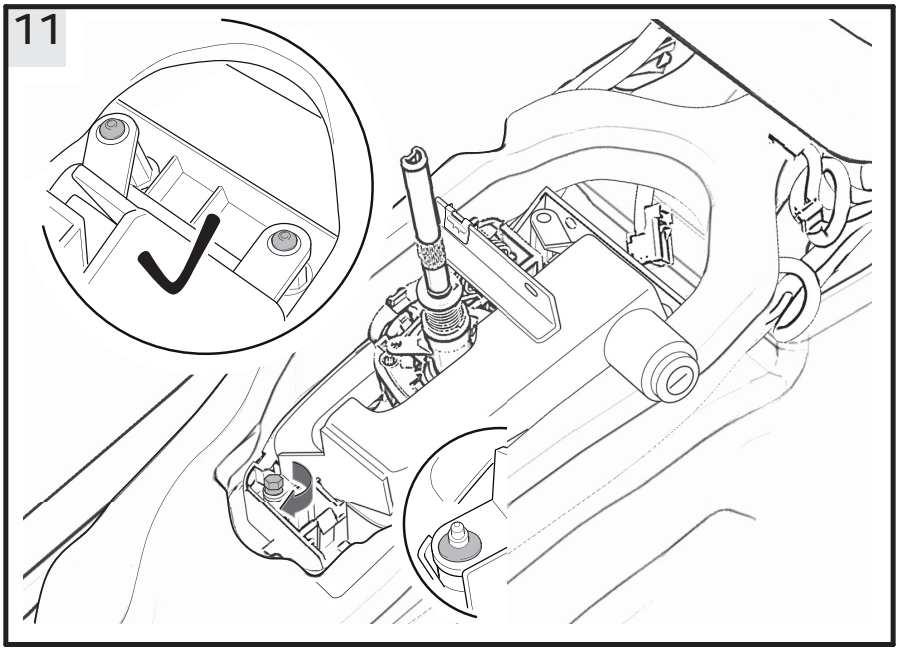
11

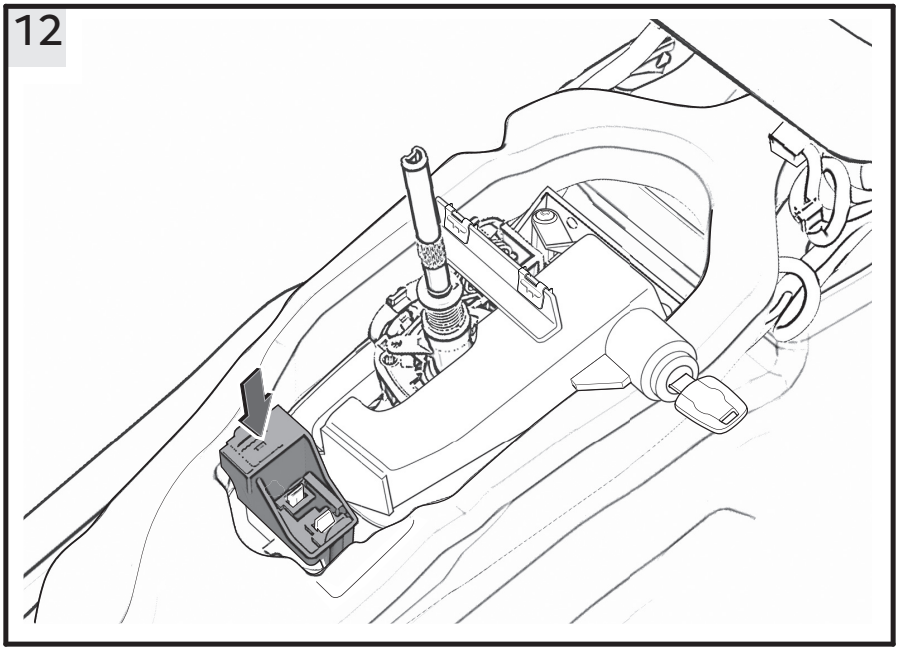
12

13

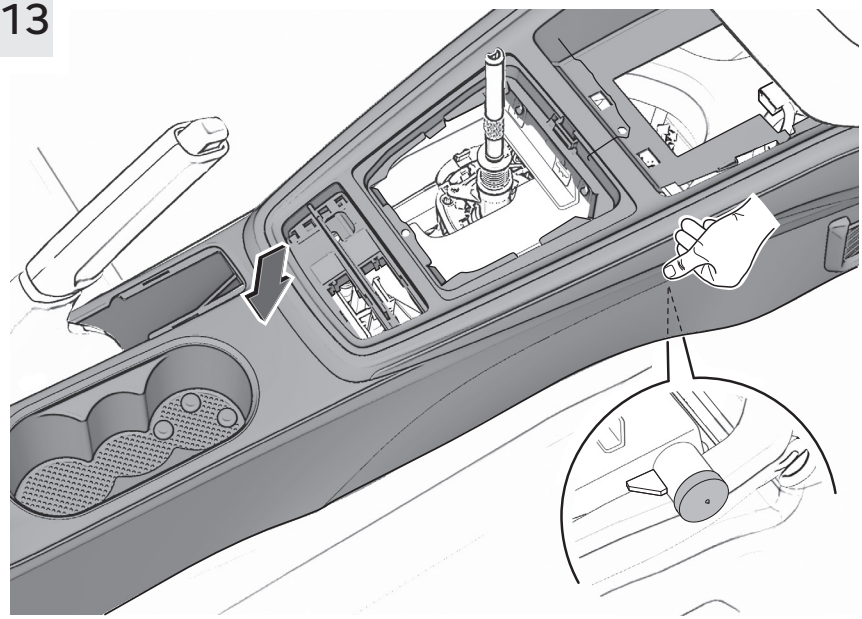

14

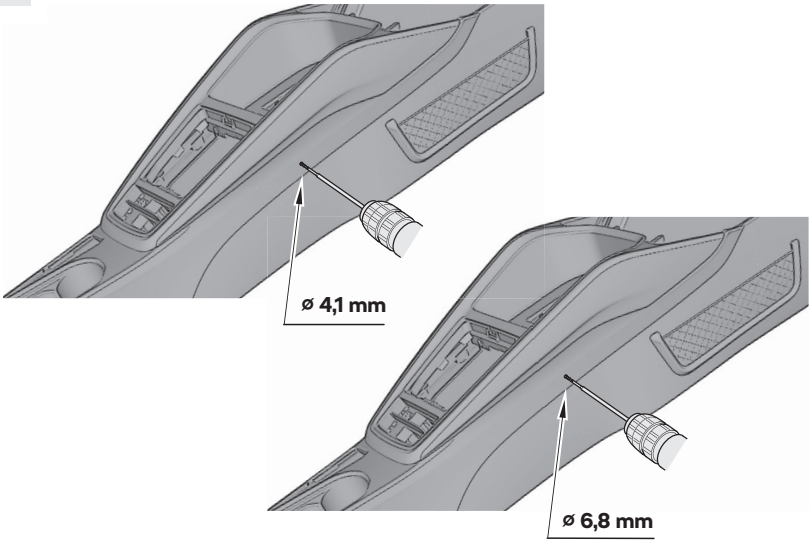

15

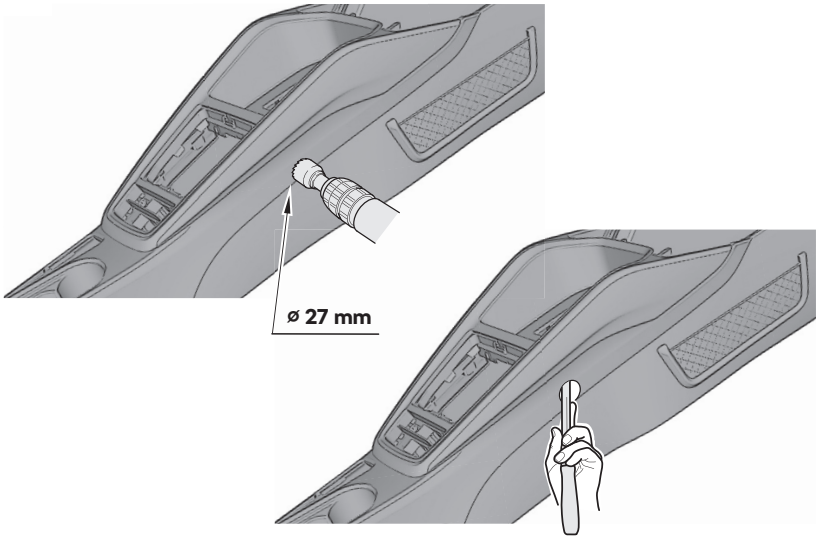


16

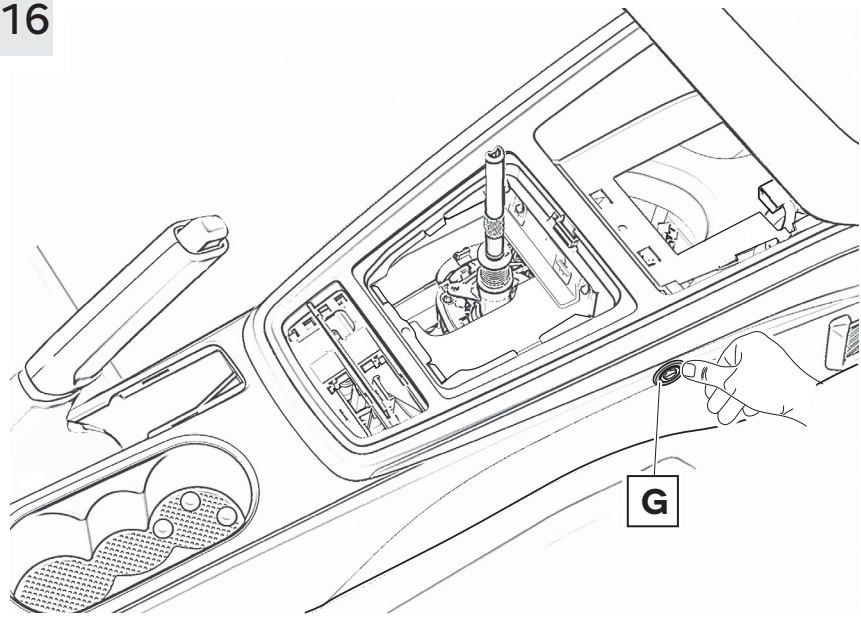

17

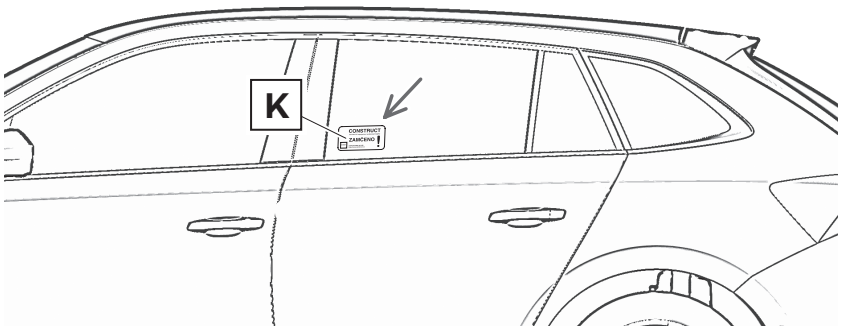


18

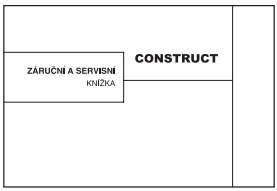


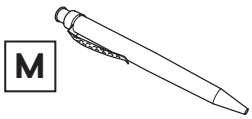


After the fitting, fill in the warranty and service book and, together with the ballpoint, give it to the customer.

Po montáži vyplňte záruční a servisní knížku a spolu s kuličkovým perem ji předejte zákazníkovi.

Stellen Sie nach erfolgter Montage Garantie- und Serviceheft aus, übergeben Sie dieses gemeinsam mit sowie Kugelschreiber dem Kunden.

# Mechanical transmission locking system

EN

The accessories are intended for professional fitting. ŠKODA AUTO recommends that they are fitted by a contractual partner.

**The mechanical transmission locking system with order no. 655 071 775 is designed for left-hand drive ŠKODA SCALA (NW), KAMIQ (NW4) vehicles with a manual transmission.**

## Component index for the set (fig. 1)

| Component | Quantity | Item |
|---|---|---|
| Console with lock | 1 | A |
| M6 spacer nut | 2 | B |
| Spacer | 1 | C |
| Shear bolt | 2 | D |
| Shear nut | 1 | E |
| Washer | 2 | F |
| Plastic panel | 1 | G |
| Key | 2 | H |
| Boot lid sticker | 1 | J |
| Window sticker | 2 | K |
| Security card | 1 | L |
| Warranty and service booklet, pen | 1+1 | M |
| Fitting instructions | 1 | |

## List of special tools

Extended drill bit, dia. 4.1 mm (BF 15), dia. 6.8 mm (BF 16)
Milling cutter, dia. 27 mm (BF 02)
Shaft for milling cutter (BF 3)
Centring template (Sch 38)

## Fitting information

**The figures in these instructions provide general fitting information. The installation positions shown in these figures may differ slightly from the installation positions for the vehicle you are working on (depending on how the vehicle is equipped).**

## Important fitting information

The individual components must be removed and refitted in accordance with the instructions in the ŠKODA Repair Manual.

**Remove the following components:**

- Gear shift knob and gear shift gaiter,
- Centre console panel,
- Air duct.

Disconnect the plug connections in the gear shift's electrical wiring and unclip the KESSY aerial from the gear shift cover (if installed).

EN

## Fitting procedure

### - Fig. 2 -

- Remove the fastening nuts on the gear shift (see arrows), followed by the gear shift cover and the damping piece for the gear shift.
- Remove the metal clips from the gear shift cover and put them aside.

### - Fig. 3 -

- Trim in the gear shift cover in accordance with the dimensions in the figure. Clean any burr.

### - Fig. 4 -

- Push the damping piece for the gear shift into the trimmed gear shift cover and trim it as shown in the figure.

### - Fig. 5 -

- Put the modified gear shift cover with the damping piece back in place.
- Place the spacer (c) on the rear-left gear shift bolt (when viewed in the direction of travel.
- Screw the spacer nuts (B) onto the front gear shift bolts. Tighten the nuts to the specified tightening torque of 8 Nm.

### - Fig. 6 -

- Screw the nut you removed onto the rear-right gear shift bolt (when viewed in the direction of travel). Tighten the nut to the specified tightening torque of 8 Nm.

### - Fig. 7 -

- Refit the air duct (if a KESSY aerial is installed, this must be clipped into the openings provided in the gear shift cover first). Check the routing of the vehicle's electrical wiring in the area around the gear shift. Under no circumstances must the wires be pinched.

### - Fig. 8 -

- Place the console with lock (A) on the screwed-in spacer nuts and the rear-left gear shift bolt as shown in the figure.
- Push the metal clips you removed from the gear shift cover (see detail) onto the web of the console with lock.

### - Fig. 9 -

- Screw the shear bolts (D) with washer (F) into the spacer nuts. **Only tighten the bolts slightly – do not shear them off.**
- Screw the shear nut (E) onto the rear-left bolt. **Only tighten the nut slightly – do not shear the head off.**

### - Fig. 10 -

- Engage the reverse gear and use the key (H) to lock the gearstick.
- **Check several times that the mechanical transmission locking system is working correctly. When engaging other gears, the gear shift movement must never be impeded.**

### - Fig. 11 -

- Check that the console with lock and the electrical wiring in the area around the gear shift are seated correctly. If everything is correct, tighten the shear nut (rear) and shear bolts (front) until the tightening heads shear off (see details).

## - Fig. 12 -

- Clip the bracket you removed back onto the gear shift cover.

## - Fig. 13 -

- Refit the centre console lining and move it into the correct position.
- Fold up the centre console panel from below at the side, and place the centring template (Sch 38) (see detail) onto the cover for the lock cylinder.
- Press down on the centre console panel from the outside where the centring template has been placed. This marks the point where the hole for the lock cylinder will be made.
- Remove the centring template and then remove the centre console panel.

## - Fig. 14, 15 -

- At this marked point, drill a hole with a diameter of 4.1 mm (using drill bit BF 15).
- Drill out this pilot hole to a diameter of 6.8 mm (using drill bit BF 16).
- Then use a special milling cutter (BF 2) to enlarge the hole to a diameter of 27 mm.
- On the outside of the panel, use a suitable tool to carefully smooth off the burr produced when making the hole.

## - Fig. 16 -

- Reconnect all the connectors that have been disconnected and refit the centre console panel.
- Move the centre console lining into the correct position.
- Fit the plastic panel (G) around the lock cover protruding from the mechanical transmission locking system and gently press down on it.
- Refit all the remaining components you removed earlier.

## - Fig. 17 -

- Stick the sticker (K) on the inside of the rear door windows (in the direction of the “B”-pillar) (see arrow).
- Stick the “CONSTRUCT” sticker (J) on the boot lid in whatever place the customer chooses.
- **Before adhering the stickers, use a suitable cleaning agent to thoroughly clean and degrease the areas where the stickers are to be applied.**

## - Fig. 18 -

- Fill in the warranty and service booklet and give it to the customer along with the pen.

**Check several times that the Construct mechanical transmission locking system is working without any problems.**

The component with order no. 655 071 775 is located on a surface which, for technical reasons, is inaccessible after fitting. Please retain these instructions for the entire service life of this product.

# Mechanické zabezpečení řazení

CZ

Produkty příslušenství jsou určeny k odborné montáži. ŠKODA AUTO doporučuje provádět montáž u smluvních partnerů.

**Sada mechanického zabezpečení řazení objed. číslo 655 071 775 je určena pro vozy ŠKODA SCALA (NW1), KAMIQ (NW4) s levostranným řízením s manuální převodovkou.**

## Sada obsahuje (obr. 1)

| Název dílu | Kusů | Pozice |
|---|---|---|
| Konzola se zámkem | 1 | A |
| Vymezovací matice M6 | 2 | B |
| Vymezovací podložka | 1 | C |
| Trhací šroub | 2 | D |
| Trhací matice | 1 | E |
| Podložka | 2 | F |
| Plastová krytka | 1 | G |
| Klíč zámku | 2 | H |
| Samolepicí štítek na 5.dveře | 1 | J |
| Samolepicí štítek na okno | 2 | K |
| Bezpečnostní karta | 1 | L |
| Záruční a servisní knížka, kuličkové pero | 1+1 | M |
| Montážní návod | 1 | |

## Seznam speciálního nářadí

Vrták prodloužený ø 4,1 mm (BF 15), ø 6,8 mm (BF 16)
Fréza ø 27 mm (BF 02)
Stopka pro frézu (BF 3)
Středicí šablona (Sch 38)

## Upozornění k montáži

**Obrázky v návodu slouží jako obecná informace k montáži. V některých detailech se mohou od montážních míst daného vozu (s ohledem na jeho výbavu) lišit!**

## Důležité pokyny k montáži

Při demontáži a zpětné montáži jednotlivých dílů postupujte dle pokynů v Dílenské příručce ŠKODA.

**Demontujte:**
- rukojeť a manžetu řadicí páky,
- panel střední konzoly,
- vedení vzduchu.

Rozpojte svorkovnice elektrické instalace mechanismu řazení a vycvakněte KESSY anténu z krytu řazení, je-li ve výbavě vozu.

## Postup montáže

CZ

### - Obr. 2 -

- Demontujte matice upevňující mechanismus řazení -šipky-, dále kryt a tlumení řazení.
- Z krytu řazení demontujte plechové příchytky a odložte je na vhodné místo.

### - Obr. 3 -

- Kryt řazení uřízněte dle rozměrů na obrázku. Vzniklé otřepy začistěte.

### - Obr. 4 -

- Tlumení řazení zasuňte do uříznutého krytu řazení a uřízněte jej dle obrázku.

### - Obr. 5 -

- Nasaďte zpět upravený kryt řazení s tlumením.
- Na levý zadní šroub mechanismu řazení (ve směru jízdy) nasuňte vymezovací podložku (C).
- Na přední šrouby mechanismu řazení našroubujte vymezovací matice M6 (B). Matice dotáhněte předepsaným utahovacím momentem 8 Nm.

### - Obr. 6 -

- Na pravý zadní šroub mechanismu řazení (ve směru jízdy) našroubujte zpět demontovanou matici. Matici dotáhněte předepsaným utahovacím momentem 8 Nm.

### - Obr. 7 -

- Namontujte zpět vedení vzduchu (je-li ve výbavě vozu KESSY anténa je nutné ji nejprve nacvaknout zpět do příslušných otvorů v krytu řazení). Zkontrolujte vedení elektrické instalace vozu v okolí mechanismu řazení. V žádném případě nesmí dojít ke skřípnutí vodičů.

### - Obr. 8 -

- Konzolu se zámkem (A) ustavte na zašroubované vymezovací matice a na levý zadní šroub mechanismu řazení dle obrázku.
- Na stojinu konzoly se zámkem zasuňte plechové příchytky (demontované z krytu řazení) -detail-.

### - Obr. 9 -

- Do vymezovacích matic našroubujte trhací šrouby (D) s podložkou (F). **Šrouby pouze lehce dotáhněte - nezatrhávejte!**
- Na levý zadní šroub zašroubujte trhací matici (E). **Matici pouze lehce dotáhněte - nezatrhávejte!**

### - Obr. 10 -

- Zařaďte zpětný rychlostní stupeň a klíčkem (H) uzamkněte řadicí páku.
- **Vyzkoušejte několikrát funkci mechanického zabezpečení. Při zařazení ostatních rychlostních stupňů nesmí dojít k žádnému omezení pohybu řazení!**

### - Obr. 11 -

- Zkontrolujte znovu správné ustavení konzoly se zámkem a vedení elektrické instalace v okolí mechanismu řazení. Pokud je vše v pořádku, tak trhací matici (vzadu) a trhací šrouby (vpředu) dotáhněte tak, až dojde k odtržení utahovací hlavy -detaily-.

CZ

## - Obr. 12 -

- Zacvakněte demontovaný úhelník zpět na kryt mechanismu řazení.

## - Obr. 13 -

- Namontujte zpět panel střední konzoly a ustavte jej do správné polohy.
- Panel střední konzoly na boku zespodu odkloňte a na kryt zámkové vložky nasaďte středicí šablonu (Sch 38) -detail-.
- Z vnější strany panel střední konzoly v místě středicí šablony přitlačte. Tím dojde k označení místa pro vyvrtání otvoru pro zámkovou vložku.
- Odstraňte středicí šablonu a panel střední konzoly demontujte.

## - Obr. 14, 15 -

- V označeném místě předvrtejte otvor o průměru 4,1 mm (vrták BF 15).
- Vyvrtaný otvor převrtejte na průměr 6,8 mm (vrták BF 16).
- Nakonec zvětšete otvor speciální frézou (BF 2) na průměr 27 mm.
- Z vnější strany panelu opatrně začistěte vzniklé otřepy vhodným nástrojem.

## - Obr. 16 -

- Zapojte všechny rozpojené svorkovnice a panel střední konzoly namontujte zpět.
- Panel střední konzoly ustavte do správné polohy.
- Plastovou krytku (G) nacvakněte kolem vyčnívajícího krytu zámku mechanického zabezpečení řazení a lehce ji přitlačte.
- Namontujte zpět všechny zbývající demontované díly.

## - Obr. 17 -

- Na sklo zadních dveří (směrem ke sloupku “B”) nalepte zevnitř samolepicí štítky (K) -šipka-.
- Samolepicí štítek “CONSTRUCT” (J) nalepte na víko zavazadlového prostoru vozu na místo dle přání zákazníka.
- **Místa pro nalepení štítků před lepením pečlivě očistěte a odmastěte vhodným čističem!**

## - Obr. 18 -

- Vyplňte záruční a servisní knížku a spolu s kuličkovým perem ji předejte zákazníkovi.

**Vyzkoušejte několikrát správnou funkci mechanického zabezpečení řazení Construct.**

Číslo dílu 655 071 775 je umístěno na ploše, která je po montáži z technických důvodů nepřístupná. Ponechte si tento návod po dobu životnosti výrobku.

# Mechanische Wegfahrsperre

Die Zubehörprodukte sind für eine fachgerechte Montage vorgesehen. ŠKODA AUTO empfiehlt es, die Montage durch Vertragspartner durchzuführen.

**Die mechanische Wegfahrsperre Bestell-Nr. 655 071 775 ist für die Fahrzeuge ŠKODA SCALA (NW1), KAMIQ (NW4) mit Linkslenkung mit Schaltgetriebe vorgesehen.**

DE

## Teileverzeichnis des Sets (Abb. 1)

| Teil | Stückzahl | Position |
|---|---|---|
| Konsole mit Schloss | 1 | A |
| Abstandsmutter M6 | 2 | B |
| Abstandsstück | 1 | C |
| Abreißschraube | 2 | D |
| Abreißmutter | 1 | E |
| Scheibe | 2 | F |
| Kunststoffblende | 1 | G |
| Schlüssel | 2 | H |
| Heckklappenaufkleber | 1 | J |
| Fensteraufkleber | 2 | K |
| Sicherheitskarte | 1 | L |
| Garantie- und Serviceheft, Kugelschreiber | 1+1 | M |
| Montageanleitung | 1 | |

## Liste der Spezialwerkzeuge

Bohrer verlängert ø 4,1 mm (BF 15), ø 6,8 mm (BF 16)
Fräser ø 27 mm (BF 02)
Schaft für Fräser (BF 3)
Zentrierschablone (Sch 38)

## Montagehinweise

**Die Abbildungen in der Anleitung dienen als eine allgemeine Einbauinformation. In einigen Details können diese von den Einbauorten des jeweiligen Fahrzeugs (ausstattungsabhängig) abweichen!**

## Wichtige Montagehinweise

Der Ausbau und der erneute Einbau der einzelnen Teile erfolgen laut Anweisungen im Reparaturleitfaden ŠKODA.

**Es sind folgende Teile auszubauen:**

- Schalthebelknauf und Schalthebelmanschette,
- Mittelkonsole-Verkleidung,
- Luftführung.

Steckverbindungen der Elektroinstallation der Schaltbetätigung trennen und die KESSY-Antenne aus der Schaltabdeckung ausclipsen, falls vorhanden.

DE

## Montageablauf

### - Abb. 2 -

- Die Befestigungsmuttern der Schaltbetätigung -Pfeile-, dann die Schaltabdeckung und das Dämpfungsstück für die Schaltbetätigung ausbauen.
- Die Blechclips von der Schaltabdeckung abbauen und an einer geeigneten Stelle ablegen.

### - Abb. 3 -

- Die Schaltabdeckung laut Abmessungen in der Abbildung abschneiden. Vorhandenen Grat säubern.

### - Abb. 4 -

- Das Dämpfungsstück für die Schaltbetätigung in die abgeschnittene Schaltabdeckung einschieben und laut Abbildung abschneiden.

### - Abb. 5 -

- Die angepasste Schaltabdeckung mit dem Dämpfungsstück wieder einsetzen.
- Auf die hintere linke Schraube der Schaltbetätigung (in Fahrtrichtung) das Abstandsstück (C) stecken.
- Die Abstandsmuttern M6 (B) auf die vorderen Schrauben der Schaltbetätigung schrauben. Die Muttern mit vorgeschriebenem Anzugsdrehmoment von 8 Nm festziehen.

### - Abb. 6 -

- Auf die hintere rechte Schraube der Schaltbetätigung (in Fahrtrichtung) die ausgebaute Mutter wieder aufschrauben. Die Mutter mit vorgeschriebenem Anzugsdrehmoment von 8 Nm festziehen.

### - Abb. 7 -

- Die Luftführung wieder einbauen (wenn die KESSY-Antenne vorhanden ist, muss diese zuerst in die zugehörigen Öffnungen in der Schaltabdeckung eingeclipst werden). Die Verlegung der fahrzeugeigenen Elektroinstallation im Bereich der Schaltbetätigung prüfen. Die Leitungen dürfen keinesfalls eingeklemmt werden.

### - Abb. 8 -

- Die Konsole mit Schloss (A) auf die aufgeschraubten Abstandsmuttern sowie auf die hintere linke Schraube der Schaltbetätigung laut Abbildung stellen.
- Auf den Steg der Konsole mit Schloss die (von der Schaltabdeckung abgebauten) Blechclips -Detail- aufschieben.

### - Abb. 9 -

- Die Abreißschrauben (D) mit Scheibe (F) in die Abstandsmuttern einschrauben. **Die Schrauben nur leicht anziehen - nicht abreißen!**
- Die Abreißmutter (E) auf die hintere linke Schraube aufschrauben. **Die Mutter nur leicht anziehen - nicht abreißen!**

### - Abb. 10 -

- Den Rückwärtsgang einlegen und den Schalthebel mit dem Schlüssel (H) verriegeln.
- **Die Funktion der mechanischen Wegfahrsperre mehrmals überprüfen. Beim Einlegen der**

**anderen Gänge darf die Schaltbewegung keinesfalls gehindert werden!**

## - Abb. 11 -

- Die Konsole mit Schloss und die Elektroinstallation im Bereich der Schaltbetätigung erneut auf korrekten Sitz prüfen. Ist alles in Ordnung, dann die Abreißmutter (hinten) und die Abreißschrauben (vorn) festziehen, bis die Anzugsköpfe abgerissen sind -Details-.

DE

## - Abb. 12 -

- Das ausgebaute Winkelstück auf die Schaltabdeckung wieder einclipsen.

## - Abb. 13 -

- Die Mittelkonsole-Verkleidung wieder einbauen und in die richtige Stellung bringen.
- Die Mittelkonsole-Verkleidung an der Seite von unten abbiegen und die Zentrierschablone (Sch 38) -Detail- auf die Abdeckung des Schließzylinders aufsetzen.
- Die Mittelkonsole-Verkleidung im Bereich der Zentrierschablone von außen andrücken. Dadurch wird die Stelle zur Herstellung der Bohrung für den Schließzylinder gekennzeichnet.
- Die Zentrierschablone entfernen und die Mittelkonsole-Verkleidung ausbauen.

## - Abb. 14, 15 -

- An der gekennzeichneten Stelle eine Bohrung mit einem Durchmesser von 4,1 mm vorbohren (Bohrer BF 15).
- Die hergestellte Bohrung auf einen Durchmesser von 6,8 mm nachbohren (Bohrer BF 16).
- Die Bohrung anschließend mit dem speziellen Fräser (BF 2) auf einen Durchmesser von 27 mm vergrößern.
- Von der Außenseite der Verkleidung den entstandenen Grat mit einem geeigneten Werkzeug vorsichtig säubern.

## - Abb. 16 -

- Alle getrennten Stecker wieder zusammenstecken und die Mittelkonsole-Verkleidung wieder einbauen.
- Die Mittelkonsole-Verkleidung in die richtige Stellung bringen.
- Die Kunststoffblende (G) um die hinausragende Schlossabdeckung der mechanischen Wegfahrsperre herum einsetzen und leicht andrücken.
- Alle restlichen ausgebauten Teile wieder einbauen.

## - Abb. 17 -

- Die Aufkleber (K) auf die hinteren Türscheiben (in Richtung “B”-Säule) von innen aufkleben -Pfeil-.
- Den Aufkleber “CONSTRUCT” (J) auf die Heckklappe im Bereich nach dem Kundenwunsch aufkleben.
- **Die Stellen zum Anbringen der Aufkleber vor dem Klebevorgang mit einem geeigneten Reiniger gründlich reinigen und entfetten!**

## - Abb. 18 -

- Das Garantie- und Serviceheft ausfüllen und zusammen mit dem Kugelschreiber dem Kunden aushändigen.

**Die einwandfreie Funktion der mechanischen Wegfahrsperre Construct mehrmals überprüfen.**

Die Teilenummer 655 071 775 befindet sich auf einer Fläche, die nach dem Einbau aus technischen Gründen unzugänglich ist. Diese Anleitung während der gesamten Lebensdauer des Produkts beibehalten.

# Bloqueo mecánico

Los accesorios están concebidos exclusivamente para un montaje profesional. ŠKODA AUTO recomienda encargar el montaje a un concesionario.

**El inmovilizador mecánico con n.º de pedido 655 071 775 está concebido para los vehículos ŠKODA SCALA (NW1), KAMIQ (NW4) con volante en el lado izquierdo y caja de cambios.**

ES

## Lista de piezas del kit (fig. 1)

| Pieza | Unidades | Posición |
|---|---|---|
| Consola con cerradura | 1 | A |
| Tuerca distanciadora M6 | 2 | B |
| Pieza distanciadora | 1 | C |
| Tornillo antirrobo | 2 | D |
| Tuerca antirrobo | 1 | E |
| Arandela | 2 | F |
| Moldura de plástico | 1 | G |
| Llave | 2 | H |
| Adhesivo para el portón trasero | 1 | J |
| Adhesivo para la ventana | 2 | K |
| Tarjeta de seguridad | 1 | L |
| Cuaderno de garantía y de servicio, bolígrafo | 1+1 | M |
| Instrucciones de montaje | 1 | |

## Lista de herramientas especiales

Broca prolongada ø 4,1 mm (BF 15), ø 6,8 mm (BF 16)
Fresa ø 27 mm (BF 2)
Vástago para fresa (BF 3)
Plantilla de centrado (Sch 38)

## Advertencias de montaje

**Las figuras del manual ofrecen información de carácter general relativa al montaje. Esta información puede diferir en algunos detalles de los lugares de montaje del vehículo correspondiente (en función del equipamiento)!**

## Advertencias de montaje importantes

El desmontaje y el nuevo montaje de las distintas piezas se deben llevar a cabo conforme a las instrucciones que figuran en la guía de reparación de ŠKODA.

**Deben desmontarse las siguientes piezas:**

- pomo de la palanca de cambios y funda de la palanca de cambios,
- revestimiento de la consola central,
- conducción de aire.

Separar las conexiones por enchufe de la instalación eléctrica del accionamiento del cambio y desencajar la antena KESSY de la cubierta del cambio (si la hay).

## Proceso de montaje

### - fig. 2 -

- Retirar las tuercas de fijación del accionamiento del cambio (flechas) y retirar a continuación la cubierta del cambio y la pieza de amortiguación del accionamiento del cambio.
- Desmontar los clips para chapa de la cubierta del cambio y depositarlos en un lugar apropiado.

### - fig. 3 -

- Recortar la cubierta del cambio según las medidas que se indican en la figura. Eliminar las rebabas.

ES

### - fig. 4 -

- Insertar la pieza de amortiguación para el accionamiento del cambio en la cubierta del cambio recortada y cortarla según se indica en la figura.

### - fig. 5 -

- Volver a colocar la cubierta del cambio adaptada con la pieza de amortiguación.
- Insertar la pieza distanciadora (C) en el tornillo trasero izquierdo del accionamiento del cambio (en dirección de marcha).
- Atornillar las tuercas distanciadoras M6 (B) en los tornillos delanteros del accionamiento del cambio. Apretar las tuercas con el par de apriete prescrito de 8 Nm.

### - fig. 6 -

- Enroscar de nuevo la tuerca desmontada en el tornillo trasero derecho del accionamiento del cambio (en dirección de marcha). Apretar la tuerca con el par de apriete prescrito de 8 Nm.

### - fig. 7 -

- Volver a montar la conducción de aire (si hay una antena KESSY, esta debe encajarse primero en los orificios correspondientes de la cubierta del cambio). Comprobar el tendido de los cables de la instalación eléctrica del vehículo en la zona del accionamiento del cambio. Los cables no deben quedar atrapados.

### - fig. 8 -

- Colocar la consola con cerradura (A) en las tuercas distanciadoras atornilladas y en el tornillo trasero izquierdo del accionamiento del cambio según se muestra en la figura.
- Insertar en el saliente de la consola con cerradura los clips para chapa (retirados de la cubierta del cambio) (detalle).

### - fig. 9 -

- Atornillar los tornillos antirrobo (D) con arandela (F) en las tuercas distanciadoras. **Los tornillos se deben apretar ligeramente, sin romperlos!**
- Atornillar la tuerca antirrobo (E) en el tornillo trasero izquierdo. **Apretar la tuerca ligeramente, sin romperla.**

### - fig. 10 -

- Engranar la marcha atrás y bloquear la palanca del cambio con la llave (H).
- **Comprobar varias veces el funcionamiento del bloqueo mecánico. El movimiento del cambio no debe verse restringido al introducir el resto de marchas.**

ES

## - fig. 11 -

- Verificar de nuevo el asiento de la consola con cerradura y la instalación eléctrica en la zona del accionamiento del cambio. Si todo está correcto, apretar la tuerca antirrobo (detrás) y los tornillos antirrobo (delante) hasta que se desprendan las cabezas de apriete (detalles).

## - fig. 12 -

- Encajar de nuevo la pieza angular desmontada en la cubierta del cambio.

## - fig. 13 -

- Volver a montar el revestimiento de la consola central y colocarlo en la posición correcta.
- Doblar desde abajo el revestimiento de la consola central por el lateral y colocar la plantilla de centrado (Sch 38) (detalle) sobre la cubierta del cilindro de la cerradura.
- Encajar a presión desde el exterior el revestimiento de la consola central en la zona de la plantilla de centrado. De ese modo se marca el lugar para efectuar la perforación para el cilindro de cierre.
- Retirar la plantilla de centrado y desmontar el revestimiento de la consola central.

## - figs. 14, 15 -

- Pretaladrar en el punto marcado un orificio con un diámetro de 4,1 mm (broca BF 15).
- Ampliar el orificio taladrado hasta un diámetro de 6,8 mm (broca BF 16).
- Seguidamente, agrandar la perforación con la fresa especial (BF 2) hasta un diámetro de 27 mm.
- Desde la parte exterior del revestimiento, limpiar con cuidado las rebabas formadas con una herramienta apropiada.

## - fig. 16 -

- Enchufar todos los conectores desenchufados y volver a montar el revestimiento de la consola central.
- Colocar el revestimiento de la consola central en la posición correcta.
- Colocar la moldura de plástico (G) alrededor de la cubierta de la cerradura que sobresale del bloqueo mecánico y apretarla ligeramente.
- Volver a montar el resto de piezas desmontadas.

## - fig. 17 -

- Pegar los adhesivos (K) por el interior de las lunas de las puertas traseras (en dirección hacia el montante «B») (flecha).
- Pegar el adhesivo «CONSTRUCT» (J) en el portón trasero, en la zona que desee el cliente.
- **Antes de iniciar el proceso de pegado, limpiar a fondo y desengrasar con un producto limpiador apropiado los puntos donde se vayan a colocar los adhesivos.**

## - fig. 18 -

- Cumplimentar el cuaderno de garantía y de servicio y entregarlo al cliente junto con el bolígrafo.

**Comprobar varias veces si el bloqueo mecánico Construct funciona correctamente.**

El número de pieza 655 071 775 se encuentra en una superficie que no es accesible después del montaje por motivos técnicos. Mantener estas instrucciones durante toda la vida útil del producto.

# Antidémarrage mécanique

Les accessoires sont conçus pour un montage en bonne et due forme. ŠKODA AUTO recommande de faire procéder au montage par un partenaire agréé.

**L'antidémarrage mécanique réf. 655 071 775 est destiné aux véhicules ŠKODA SCALA (NW1), KAMIQ (NW4) à conduite à droite avec boîte de vitesses manuelle.**

## Nomenclature du kit (fig. 1)

| Élément | Nombre | Position |
|---|---|---|
| Console avec serrure | 1 | A |
| Écrou entretoise M6 | 2 | B |
| Espaceur | 1 | C |
| Vis à tête frangible | 2 | D |
| Écrou frangible | 1 | E |
| Rondelle | 2 | F |
| Cache en plastique | 1 | G |
| Clé | 2 | H |
| Autocollant pour hayon | 1 | J |
| Autocollant pour vitre | 2 | K |
| Carte de sécurité | 1 | L |
| Livret de service et de garantie, stylo | 1+1 | M |
| Notice de montage | 1 | |

## Liste des outils spéciaux

Foret long ø 4,1 mm (BF 15), ø 6,8 mm (BF 16)
Fraise ø 27 mm (BF 02)
Tige pour fraise (BF 3)
Gabarit de centrage (Sch 38)

## Consignes de montage

**Les illustrations figurant dans la notice fournissent des informations générales pour le montage. Certains détails peuvent différer des emplacements d'installation du véhicule concerné (selon le niveau d'équipement) !**

## Consignes de montage importantes

Effectuer la dépose et la repose des différents éléments conformément aux instructions du manuel de réparation ŠKODA.

**Les éléments suivants doivent être déposés :**

- Pommeau et soufflet de levier de vitesses,
- Garnissage de console centrale,
- Dispositif de diffusion d'air.

Débrancher les connecteurs de l'installation électrique de la commande de changement de vitesses et déclipser l'antenne du système KESSY du cache de mécanisme de changement de vitesses, si présent.

FR

## Procédure de montage

### - Fig. 2 -

- Retirer les écrous de fixation de la commande de changement de vitesses (flèches), puis le cache de mécanisme de changement de vitesses et l'élément amortisseur de la commande.
- Retirer les clips de tôle du cache de mécanisme de changement de vitesses et les poser à un endroit approprié.

### - Fig. 3 -

- Découper le cache de mécanisme de changement de vitesses selon les cotes de la figure. Éliminer les éventuelles bavures.

FR

### - Fig. 4 -

- Engager l'élément amortisseur de la commande de changement de vitesses dans le cache de mécanisme de changement de vitesses découpé et découper selon la figure.

### - Fig. 5 -

- Remettre en place le cache de mécanisme de changement de vitesses adapté avec l'élément amortisseur.
- Sur la vis arrière gauche de la commande de changement de vitesses (dans le sens de la marche), mettre en place l'espaceur (C).
- Serrer les écrous entretoises M6 (B) sur les vis avant de la commande de changement de vitesses. Serrer les écrous selon le couple prescrit de 8 Nm.

### - Fig. 6 -

- Sur la vis arrière droite de la commande de changement de vitesses (dans le sens de la marche), revisser l'écrou retiré. Serrer l'écrou selon le couple prescrit de 8 Nm.

### - Fig. 7 -

- Remettre en place le dispositif de diffusion d'air (si l'antenne du système KESSY est présente, celle-ci doit d'abord être clipsée dans les ouvertures correspondantes du cache de mécanisme de changement de vitesses). Contrôler le cheminement de l'installation électrique du véhicule dans la zone de la commande de changement de vitesses. Les câbles ne doivent en aucun cas être pincés.

### - Fig. 8 -

- Placer la console avec serrure (A) sur les écrous entretoises vissés et sur la vis arrière gauche de la commande de changement de vitesses conformément à la figure.
- Sur le bord de la console avec serrure, mettre en place les clips de tôle (retirés du cache de mécanisme de changement de vitesses) (encadré).

### - Fig. 9 -

- Visser les vis à tête frangible (D) avec la rondelle (F) dans les écrous entretoises. **Serrer légèrement les vis sans provoquer leur rupture !**
- Visser l'écrou frangible (E) sur la vis arrière gauche. **Serrer légèrement l'écrou sans provoquer sa rupture !**

### - Fig. 10 -

- Engager la marche arrière et verrouiller le levier de vitesses avec la clé (H).

- **Contrôler plusieurs fois le fonctionnement de l'antidémarrage mécanique. Lors de l'engagement des autres rapports, le changement de vitesses ne doit en aucun cas être entravé !**

## - Fig. 11 -

- Vérifier de nouveau le positionnement approprié de la console avec serrure et de l'installation électrique dans la zone de la commande de changement de vitesses. Si tout est conforme, serrer l'écrou frangible (arrière) et les vis à tête frangible (avant) jusqu'à ce que les têtes soient arrachées (encadré).

## - Fig. 12 -

- Reclipser l'élément coudé retiré sur le cache de mécanisme de changement de vitesses.

FR

## - Fig. 13 -

- Reposer le garnissage de console centrale dans la position appropriée.
- Plier le garnissage de console centrale sur le côté par le dessous et mettre en place le gabarit de centrage (Sch 38) (voir l'encadré) sur le barillet de serrure.
- Appuyer par l'extérieur sur le garnissage de console centrale dans la zone du gabarit de centrage. Cela permet de repérer l'emplacement de réalisation du perçage pour le barillet de serrure.
- Retirer le gabarit de centrage et déposer le garnissage de console centrale.

## - Fig. 14, 15 -

- À l'emplacement repéré, réaliser un préperçage de 4,1 mm de diamètre (foret BF 15).
- Percer ensuite jusqu'à obtenir un trou de 6,8 mm de diamètre (foret BF 16).
- Agrandir ensuite le perçage avec la fraise spéciale (BF 2) jusqu'à un diamètre de 27 mm.
- Sur l'extérieur du garnissage, éliminer précautionneusement la bavure résultante avec un outil approprié.

## - Fig. 16 -

- Rebrancher tous les connecteurs débranchés et remettre en place le garnissage de console centrale.
- Positionner correctement le garnissage de console centrale.
- Mettre en place le cache en plastique (G) autour du cache de serrure saillant de l'antidémarrage mécanique et comprimer légèrement.
- Reposer les autres éléments déposés.

## - Fig. 17 -

- Coller les autocollants (K) à l'intérieur sur les vitres de porte arrière (dans le sens du montant B) (flèche).
- Coller l'autocollant «CONSTRUCT» (J) sur le hayon, à l'emplacement souhaité par le client.
- **Tous les emplacements de collage des autocollants doivent, au préalable, être nettoyés et dégraissés soigneusement avec un produit nettoyant approprié !**

## - Fig. 18 -

- Remplir le livret de service et de garantie, et le remettre au client avec le stylo.

**Contrôler plusieurs fois le bon fonctionnement de l'antidémarrage mécanique Construct.**

La référence 655 071 775 est située sur une surface qui, pour des raisons techniques, n'est pas accessible après l'installation. Conserver cette notice pendant toute la durée de vie du produit.

# Immobilizzatore meccanico

Gli accessori sono destinati al montaggio da parte di personale specializzato. ŠKODA AUTO consiglia di affidarne il montaggio a un'officina autorizzata.

**L'immobilizzatore meccanico n. d'ordine 655 071 775 è destinato alle vetture ŠKODA SCALA (NW1), KAMIQ (NW4) con guida a sinistra e cambio manuale.**

## Elenco Componenti del set (Fig. 1)

| Componente | Numero pezzi | Posizione |
|---|---|---|
| Consolle con serratura | 1 | A |
| Dado distanziatore M6 | 2 | B |
| Distanziatore | 1 | C |
| Vite a demolizione | 2 | D |
| Dado a strappo | 1 | E |
| Rondella | 2 | F |
| Coperchio di plastica | 1 | G |
| Chiave | 2 | H |
| Adesivo portellone posteriore | 1 | J |
| Adesivo a finestrino | 2 | K |
| Scheda di sicurezza | 1 | L |
| Libretto garanzia e assistenza, penna | 1+1 | M |
| Istruzioni di montaggio | 1 | |

IT

## Elenco di utensili speciali

Trapano prolungato ø 4,1 mm (BF 15), ø 6,8 mm (BF 16)
Fresa ø 27 mm (BF 02)
Manico per fresa (BF 3)
Sagoma di centraggio (Sagoma 38)

## Istruzioni di montaggio

**Le illustrazioni nel manuale sono da intendersi solo come elementi di informazione generale per il montaggio. In alcuni dettagli possono differire dalle sedi di montaggio previste sulla vettura (in base agli accessori)!**

## Avvertenze importanti per il montaggio

Lo smontaggio e il successivo montaggio dei singoli componenti devono essere effettuati attenendosi alle indicazioni di ŠKODA nel manuale per le riparazioni.

**Dovranno essere smontati i seguenti componenti:**

- Pomello della leva del cambio e cuffia della leva del cambio,
- Rivestimento della consolle centrale,
- Condotto per l'aria.

Scollegare i collegamenti elettrici dell'azionamento del cambio e sganciare l'antenna KESSY dalla copertura del cambio, se disponibile.

## Procedura di montaggio

### - Fig. 2 -

- Rimuovere i dadi di fissaggio dall'azionamento del cambio - frecce -, quindi la copertura del cambio e l'elemento di ammortizzazione.
- Rimuovere la clip per lamiera della copertura del cambio e collocarla in un luogo adeguato.

### - Fig. 3 -

- Tagliare la copertura del cambio secondo le dimensioni indicate in figura. Ripulire eventuali sfridi.

### - Fig. 4 -

- Inserire l'elemento di ammortizzazione per l'azionamento del cambio nella copertura del cambio e tagliare come mostrato.

### - Fig. 5 -

- Reinstallare la copertura del cambio adattato con l'elemento di ammortizzazione.
- Sulla vite posteriore sinistra dell'azionamento del cambio (in direzione di marcia) avvitare il distanziale (C).
- Avvitare i dati distanziatori M6 (B) sulle viti anteriori dell'azionamento del cambio. Serrare i dadi alla coppia specificata di 8 Nm.

### - Fig. 6 -

- Sulla vite posteriore destra del cambio (in direzione di marcia) avvitare il dado rimosso. Serrare il dado alla coppia specificata di 8 Nm.

### - Fig. 7 -

- Reinstallare il condotto per l'aria (se l'antenna KESSY è presente, deve prima essere agganciata alle corrispondenti aperture della copertura del cambio). Controllare il corso dell'impianto elettrico del veicolo nell'area dell'azionamento del cambio del cambio. I cavi non devono in alcun modo essere bloccati da fascette.

### - Fig. 8 -

- Posizionare la consolle con la serratura (A) sui dadi distanziatori avvitati e sulla vite posteriore sinistra dell'azionamento del cambio.
- Infilare le clip per lamiera sul ponticello della console con serratura - Dettaglio - (rimosso dalla copertura del cambio).

### - Fig. 9 -

- Avvitare le viti a strappo (D) con la rondella (F) nei dadi distanziatori. **Stringere solo leggermente le viti - non arrivare sino allo strappo!**
- Avvitare il dado a strappo (E) sulla vite posteriore sinistra. **Stringere i dadi solo leggermente - non giungere sino allo strappo!**

### - Fig. 10 -

- Inserire la retromarcia e bloccare la leva del cambio con la chiave (H).
- **Controllare più volte il funzionamento dell'immobilizzatore meccanico. Quando si inseriscono altri rapporti, il movimento di commutazione non deve essere in alcun modo ostacolato!**

IT

## - Fig. 11 -

- Verificare nuovamente il corretto posizionamento della console con serratura e dell'impianto elettrico nella zona del cambio. - Se è tutto corretto, serrare il dado a strappo (posteriore) e serrare le viti a demolizione (anteriori), sino a strappare la testa delle viti -dettaglio-.

## - Fig. 12 -

- Agganciare il gomito rimosso sulla copertura del cambio.

## - Fig. 13 -

- Rimontare il rivestimento della consolle centrale nella posizione corretta.
- Piegare il rivestimento della consolle centrale sul lato da sotto e inserire la dima di centraggio (schema 38) - dettaglio- sulla copertura del cilindro della serratura.
- Premere dall'esterno il rivestimento della consolle centrale nell'area della dima di centraggio. In questo modo sarà contrassegnato il punto per la preparazione del foro per il cilindro della serratura.
- Rimuovere la dima di centraggio e rimuovere il rivestimento della consolle centrale.

IT

## - Fig. 14, 15

- In corrispondenza del punto contrassegnato realizzare un foro con un diametro di 4,1 mm (trapano BF 15).
- Realizzare il foto con un diametro di 6,8 mm (trapano BF 16).
- Utilizzando la fresa (BF 2) ingrandire il foro così praticato sino a un diametro di 27 mm.
- Dall'esterno del rivestimento pulire con cautela la bava formatasi, utilizzando un apposito utensile.

## - Fig. 16 -

- Ricollegare tutti gli spinotti separati e quindi montare nuovamente il rivestimento della consolle centrale.
- Portare il rivestimento della consolle centrale nella posizione corretta.
- Inserire il telaio in plastica (G) attorno alla copertura della serratura dell'immobilizzatore meccanico e premere leggermente.
- Rimontare tutti i componenti precedentemente smontati.

## - Fig. 17 -

- Incollare dall'interno l'adesivo (K) sui finestrini posteriori (in direzione montante "B") - freccia -.
- Applicare l'adesivo "CONSTRUCT" (J) sul portellone posteriore nell'area desiderata dal cliente.
- **Utilizzando un apposito detergente, pulire e sgrassare i punti su cui dovrà essere applicato l'adesivo prima di procedere alla sua applicazione!**

## - Fig. 18 -

- Compilare il libretto di garanzia e assistenza e consegnarlo al cliente unitamente alla penna.

**Controllare più volte il corretto funzionamento dell'immobilizzatore meccanico Construct.**

Il componente n. 655 071 775 si trova su una superficie che per motivi tecnici sarà difficilmente accessibile dopo il montaggio. Conservare questo manuale per tutta la vita del prodotto.

# Mekaniskt stöldlås

Tillbehörsprodukterna är avsedda för professionell montering. ŠKODA AUTO rekommenderar att låta en auktoriserad verkstad utföra monteringen.

**Mekaniskt stöldlås med best.nr 655 071 775 är avsett för ŠKODA SCALA (NW1), KAMIQ (NW4) med vänsterstyrning och manuell växellåda.**

## Komponentförteckning till satsen (bild 1)

| Komponent | Antal | Läge |
|---|---|---|
| Konsol med lås | 1 | A |
| Distansmutter M6 | 2 | B |
| Distansstycke | 1 | C |
| Brytskruv | 2 | D |
| Brytmutter | 1 | E |
| Bricka | 2 | F |
| Plastkåpa | 1 | G |
| Nyckel | 2 | H |
| Bakluckedekal | 1 | J |
| Fönsterdekal | 2 | K |
| Säkerhetskort | 1 | L |
| Garanti- och servicehäfte, kulspetspenna | 1+1 | M |
| Monteringsanvisning | 1 | |

## Lista över specialverktyg

Förlängd borr ø 4,1 mm (BF 15), ø 6,8 mm (BF 16)
Fräs ø 27 mm (BF 02)
Skaft till fräs (BF 3)
Centreringsschablon (Sch 38)

## Monteringsanvisning

**Bilderna i anvisningen ska användas som allmän monteringsinformation. Vissa detaljer kan skilja sig åt mellan olika fordon (beroende på utrustning)!**

## Viktiga monteringsanvisningar

Demontera och återmontera de olika komponenterna enligt anvisningarna i reparations-handledningen från ŠKODA.

**Demontera följande delar:**

- Växelspaksknopp och växelspaksdamask
- Mittkonsolens kåpa
- Luftkanal.

Lossa kablagets kontaktanslutning för växlingsreglaget och haka loss KESSY-antennen från växelväljarens inklädnad i förekommande fall.

SV

## Monteringsprocedur

### - Bild 2 -

- Lossa fästmuttrarna på växlingsreglaget (pilar) och demontera därefter växelväljarens inklädnad och växlingsreglagets dämpningsenhet.
- Demontera plåtklämmorna från växelväljarens inklädnad och lägg dem på en lämplig plats.

### - Bild 3 -

- Skär av växelväljarens inklädnad enligt måttangivelserna på bilden. Rensa bort kvarvarande gradbildning.

### - Bild 4 -

- Skjut in växlingsreglagets dämpningsenhet i den avskurna inklädnaden för växelväljaren och skär av enligt bilden.

### - Bild 5 -

SV

- Sätt in den anpassade inklädnaden för växelväljaren med dämpningsenhet igen.
- Sätt distansstycket (C) på den bakre, vänstra skruven på växlingsreglaget (i körriktningen).
- Skruva fast distansmuttrarna M6 (B) på de främre skruvarna på växlingsreglaget. Dra åt muttrarna med det föreskrivna åtdragningsmomentet 8 Nm.

### - Bild 6 -

- Skruva fast den lossade muttern på den bakre, högra (i körriktningen) skruven på växlingsreglaget igen. Dra åt muttern med det föreskrivna åtdragningsmomentet 8 Nm.

### - Bild 7 -

- Montera luftkanalen igen (om det finns en KESSY-antenn måste den först fästas i de avsedda öppningarna i växelväljarens inklädnad). Kontrollera dragningen av fordonets elsystem i området kring växlingsreglaget. Ledningarna får inte bli klämda.

### - Bild 8 -

- Ställ konsolen med låset (A) på de fastskruvade distansmuttrarna och den bakre, vänstra skruven på växlingsreglaget enligt bilden.
- Sätt fast plåtklämmorna (detaljbild), som har demonterats från växelväljarens inklädnad, på kanten av konsolen med lås.

### - Bild 9 -

- Skruva fast brytskruven (D) i distansmuttrarna med bricka (F). **Dra inte åt skruvarna för hårt – bryt inte!**
- Skruva fast brytmuttern (E) på den bakre, vänstra skruven. **Dra inte åt muttrarna för hårt – bryt inte!**

### - Bild 10 -

- Lägg i backen och lås växelspaken med nyckeln (H).
- **Kontrollera funktionen hos det mekaniska stöldlåset flera gånger. Växelspaken ska inte kärva när du lägger i andra växlar!**

## - Bild 11 -

- Kontrollera igen att den låsförsedda konsolen och elledningarna vid växlingsreglaget sitter fast ordentligt. Om allt är i ordning drar du åt brytmuttern (bak) och brytskruven (fram) tills sexkantsdelarna bryts av (detaljbild).

## - Bild 12 -

- Haka fast det demonterade vinkelstycket på växelväljarens inklädnad igen.

## - Bild 13 -

- Sätt tillbaka mittkonsolens kåpa och se till att den hamnar i rätt läge.
- Vik mittkonsolens kåpa åt sidan underifrån och sätt centreringsschablonen (Sch 38) (detaljbild) på låscylindern.
- Tryck fast mittkonsolens kåpa från utsidan inom centreringsschablonen. Då markeras området där du ska göra hålet för låscylindern.
- Ta bort centreringsschablonen och ta loss mittkonsolkåpan.

## - Bild 14, 15 -

- Förborra ett hål med diameter 4,1 mm på det markerade stället (borr BF 15).
- Efterborra hålet med en diameter på 6,8 mm (borr BF 16).
- Förstora sedan hålet till en diameter på 27 mm med specialfräsen (BF 2).
- Rengör försiktigt hålet från spån, med ett lämpligt verktyg från utsidan.

SV

## - Bild 16 -

- Stick i alla utdragna kontakter igen och sätt tillbaka mittkonsolens kåpa.
- Se till att mittkonsolens kåpa hamnar rätt.
- Placera plastkåpan (G) på det mekaniska stöldlåsets utstickande låskåpa och tryck försiktigt fast den.
- Sätt tillbaka alla andra demonterade komponenter.

## - Bild 17 -

- Fäst dekalen (K) på insidan av den bakre fönsterrutan (mot B-stolpen) (pil).
- Fäst dekalen ”CONSTRUCT” (J) på bakluckan, där kunden önskar.
- **Rengör och avfetta först noga alla ytor där dekalerna ska sitta med lämpligt rengöringsmedel!**

## - Bild 18 -

- Fyll i garanti- och servicehäftet och ge det till kunden, tillsammans med kulspetspennan.

**Kontrollera funktionen hos det mekaniska stöldlåset Construct flera gånger.**

Komponentnummer 655 071 775 sitter på ett ställe som av tekniska skäl inte går att nå efter monteringen. Behåll denna anvisning så länge som produkten används.

# Mechanische wegrijblokkering

De accessoires zijn alleen bedoeld voor een professionele montage. ŠKODA AUTO raadt aan om de montage door een ŠKODA-dealer te laten uitvoeren.

**De mechanische wegrijblokkering bestelnr. 655 071 775 is voor de voertuigen ŠKODA SCALA (NW1), KAMIQ (NW4) met stuur links met handgeschakelde versnellingsbak bedoeld.**

## Onderdelenoverzicht van de set (afb. 1)

| Onderdeel | Aantal | Positie |
|---|---|---|
| Console met slot | 1 | A |
| Afstandsmoer M6 | 2 | B |
| Afstandsstuk | 1 | C |
| Breekbout | 2 | D |
| Breekmoer | 1 | E |
| Ring | 2 | F |
| Kunststof paneel | 1 | G |
| Sleutel | 2 | H |
| Achterklepsticker | 1 | J |
| Ruitsticker | 2 | K |
| Veiligheidskaart | 1 | L |
| Garantie- en serviceboekje, balpen | 1+1 | M |
| Montagehandleiding | 1 | |

NL

## Lijst van speciale gereedschappen

Verlengde boor ø 4,1 mm (BF 15), ø 6,8 mm (BF 16)
Frees ø 27 mm (BF 02)
Schacht voor frees (BF 3)
Centreersjabloon (Sch 38)

## Montagevoorschriften

**De afbeeldingen in de handleiding dienen als algemene inbouwinformatie. In sommige details kunnen deze van de inbouwplaatsen van het desbetreffende voertuig (afhankelijk van de uitvoering) afwijken!**

## Belangrijke montagevoorschriften

Het uitbouwen en opnieuw inbouwen van de verschillende onderdelen moet aan de hand van de ŠKODA-reparatiehandleiding plaatsvinden.

**De volgende onderdelen moeten worden uitgebouwd:**

- Versnellingshendelknop en versnellingshendelmanchet,
- Middenconsolebekleding,
- Luchtkanaal.

Stekkerverbindingen van de elektrische installatie van de schakelbediening scheiden en de KESSY-antenne uit de schakelafdekking losmaken, indien aanwezig.

## Montageverloop

### - Afb. 2 -

- De bevestigingsmoeren van de schakelbediening -pijlen-, vervolgens de schakelafdekking en het dempingsstuk voor de schakelbediening uitbouwen.
- De plaatclips van de schakelafdekking demonteren en op een geschikte plaats wegleggen.

### - Afb. 3 -

- De schakelafdekking volgens de afmetingen in de afbeelding afsnijden. Aanwezige bramen verwijderen.

### - Afb. 4 -

- Het dempingsstuk voor de schakelbediening in de afgesneden schakelafdekking inschuiven en volgens de afbeelding afsnijden.

### - Afb. 5 -

- De aangepaste schakelafdekking met het dempingsstuk weer terugplaatsen.
- Op de achterste linker bout van de schakelbediening (in rijrichting) het afstandsstuk (C) steken.
- De afstandsmoeren M6 (B) op de voorste bouten van de schakelbediening schroeven. De moeren met het voorgeschreven aanhaalkoppel van 8 Nm vastdraaien.

NL

### - Afb. 6 -

- Op de achterste rechter bout van de schakelbediening (in rijrichting) de gedemonteerde moer weer opschroeven. De moer met het voorgeschreven aanhaalkoppel van 8 Nm vastdraaien.

### - Afb. 7 -

- Het luchtkanaal weer inbouwen (als de KESSY-antenne aanwezig is, moet deze eerst in de bijbehorende openingen in de schakelafdekking vastgeklikt worden). Het verloop van de bestaande elektrische installatie van het voertuig nabij de schakelbediening controleren. De draden mogen in geen geval worden afgeklemd.

### - Afb. 8 -

- De console met slot (A) op de opgeschroefde afstandsmoeren en op de achterste linker bout van de schakelbediening volgens de afbeelding plaatsen.
- Op de rand van de console met slot de (door de schakelafdekking gedemonteerde) plaatclips -detail- opschuiven.

### - Afb. 9 -

- De breekbouten (D) met ring (F) in de afstandsmoeren inschroeven. **De bouten slechts licht vastdraaien - niet afbreken!**
- De breekmoer (E) op de achterste linker schroef opschroeven. **De moer slechts licht vastdraaien - niet afbreken!**

### - Afb. 10 -

- De versnelling in de achteruit schakelen en de versnellingshendel met de sleutel (H) vergrendelen.
- **De functie van de mechanische wegrijblokkering meerdere keren controleren. Bij het schakelen van de andere versnellingen mag de schakelbeweging in geen geval worden belemmerd!**

## - Afb. 11 -

- De console met slot en de elektrische installatie nabij de schakelbediening opnieuw op correcte positie controleren. Als alles in orde is, dan de breekmoeren (achteraan) en de breekbouten (vooraan) vastdraaien tot de aantrekkoppen afgescheurd zijn -details.

## - Afb. 12 -

- Het gedemonteerde hoekstuk op de schakelafdekking weer vastklikken.

## - Afb. 13 -

- De middenconsolebekleding weer monteren en in de juiste positie brengen.
- De middenconsolebekleding aan de zijkant van onderen afbuigen en de centreersjabloon (Sch 38) -detail- op de afdekking van de sluitcilinder plaatsen.
- De middenconsolebekleding bij de centreersjabloon van buiten aandrukken. Hierdoor wordt de positie voor het aanbrengen van het boorgat voor de sluitcilinder gemarkeerd.
- De centreersjabloon verwijderen en de middenconsolebekleding uitbouwen.

## - Afb. 14, 15 -

- Op de gemarkeerde plaats een boorgat met een diameter van 4,1 mm voorboren (boor BF 15).
- Het boorgat naboren tot een diameter van 6,8 mm (boor BF 16).
- Het boorgat vervolgens met de speciale frees (BF 2) tot een diameter van 27 mm vergroten.
- Aan de buitenzijde van de bekleding de ontstane braam met geschikt gereedschap voorzichtig verwijderen.

NL

## - Afb. 16 -

- Alle ontkoppelde stekkers weer aansluiten en de middenconsolebekleding weer inbouwen.
- De middenconsolebekleding in de juiste positie brengen.
- Het kunststof paneel (G) om de uitstekende slotafdekking van de mechanische wegrijblokkering aanbrengen en licht aandrukken.
- Alle resterende uitgebouwde onderdelen weer monteren.

## - Afb. 17 -

- De stickers (K) op de achterste deurruiten (in de richting van de “B”-stijl) van binnen opplakken -pijl-.
- De sticker “CONSTRUCT” (J) op de achterklep op een door de klant gewenste plaats opplakken.
- **De plaatsen voor het opplakken van de stickers voorafgaand aan het opplakken met een geschikt reinigingsmiddel grondig reinigen en ontvetten!**

## - Afb. 18 -

- Het garantie- en serviceboekje invullen en tezamen met de balpen aan de klant overhandigen.

**Meerdere keren de functie van de mechanische wegrijblokkering controleren.**

Het onderdeelnummer 655 071 775 bevindt zich op een vlak dat na de inbouw om technische redenen niet toegankelijk is. Deze handleiding gedurende de gehele levensduur van het product bewaren.

# Immobilizer mechaniczny

Akcesoria są przeznaczone wyłącznie do profesjonalnego montażu. ŠKODA AUTO zaleca, by montaż był przeprowadzany przez dealerów.

**Mechaniczna blokady skrzyni biegów nr kat. 655 071 775 przeznaczona jest dla samochodów ŠKODA SCALA (NW1), KAMIQ (NW4) z kierownicą po lewej stronie z manualną skrzynią biegów.**

## Lista części zestawu (rys. 1)

| Część | Ilość | Pozycja |
|---|---|---|
| Konsola z zamkiem | 1 | A |
| Nakrętka dystansowa M6 | 2 | B |
| Element dystansowy | 1 | C |
| Śruba zrywalna | 2 | D |
| Nakrętka zrywalna | 1 | E |
| Podkładka | 2 | F |
| Osłona z tworzywa sztucznego | 1 | G |
| Klucz | 2 | H |
| Naklejka na pokrywę bagażnika | 1 | J |
| Naklejka na szybę | 2 | K |
| Karta bezpieczeństwa | 1 | L |
| Książka gwarancyjna i serwisowa, długopis | 1+1 | M |
| Instrukcja montażu | 1 | |

PL

## Lista narzędzi specjalnych

Wiertło wydłużone ø 4,1 mm (BF 15), ø 6,8 mm (BF 16)
Frez ø 27 mm (BF 02)
Trzpień do frezu (BF 3)
Szablon centrujący (Sch 38)

## Wskazówki montażowe

**Ilustracje w niniejszej instrukcji mają charakter ogólnych informacji o montażu. W niektórych szczegółach mogą różnić się od miejsc montażu w danym pojeździe (w zależności od wyposażenia)!**

## Ważne wskazówki montażowe

Demontaż i ponowny montaż poszczególnych części odbywa się według wskazówek zawartych w instrukcji serwisowej ŠKODA.

**Należy wymontować następujące części:**
- gałka i rękaw drążka zmiany biegów,
- obudowę konsoli środkowej,
- przewód powietrza.

Rozłączyć połączenia wtykowe instalacji elektrycznej przełączania biegów i odczepić od osłony mechanizmu przełączania antenę KESSY, jeśli występuje.

## Przebieg montażu

### - Rys. 2 -

- Zdjąć nakrętki mocujące mechanizmu zmiany biegów - strzałki-, następnie pokrywę mechanizmu zmiany biegów i element tłumiący mechanizmu zmiany biegów.
- Wyjąć blaszane zatrzaski z osłony mechanizmu zmiany biegów i odłożyć w bezpieczne miejsce.

### - Rys. 3 -

- Przyciąć osłonę mechanizmu zmiany biegów zgodnie z wymiarami podanymi na rysunku. Usunąć ewentualne zadziory.

### - Rys. 4 -

- Wsunąć element wytłumiający mechanizmu zmiany biegów w przyciętą osłonę i przyciąć zgodnie z ilustracją.

### - Rys. 5 -

- Włożyć z powrotem dopasowaną osłonę mechanizmu zmiany biegów z elementem wytłumiającym.
- Na tylną lewą śrubę mechanizmu zmiany biegów (w kierunku jazdy) nałożyć element dystansowy (C).
- Przykręcić nakrętki dystansowe M6 (B) na przednie śruby mechanizmu zmiany biegów. Dokręcić nakrętki zgodnie z instrukcją momentem 8 Nm.

PL

### - Rys. 6 -

- Nakręcić z powrotem na tylną prawą śrubę mechanizmu zmiany biegów (w kierunku jazdy) wymontowaną nakrętkę. Dokręcić nakrętkę zgodnie z instrukcją momentem 8 Nm.

### - Rys. 7 -

- Zamontować z powrotem przewód powietrza (jeśli występuje antena KESSY, należy ją wcześniej zaczepić w odpowiednich otworach osłony mechanizmu zmiany biegów). Sprawdzić ułożenie instalacji elektrycznej pojazdu w obszarze mechanizmu zmiany biegów. Przewody w żadnym wypadku nie mogą być zakleszczane.

### - Rys. 8 -

- Założyć konsolę z zamkiem (A) na nakręcone nakrętki dystansowe oraz na tylną lewą śrubę mechanizmu zmiany biegów, zgodnie z rysunkiem.
- Na żebro konsoli z zamkiem nasunąć (wymontowane z osłony mechanizmu zmiany biegów) blaszane zatrzaski -szczegół-.

### - Rys. 9 -

- W nakrętki dystansowe wkręcić śruby zrywalne (D) z podkładką (F). **Śruby dokręcić lekko - nie zrywać!**
- Nakręcić nakrętkę zrywalną (E) na lewą tylną śrubę. **Lekko dokręcić nakrętkę - nie zrywać!**

### - Rys. 10 -

- Wrzucić tylny bieg i zablokować drążek zmiany biegów kluczem (H).
- **Skontrolować wielokrotnie działanie mechanicznej blokady skrzyni biegów. Podczas włączania innych biegów ruch przy zmianie biegów nie może być w żaden sposób utrudniony!**

## - Rys. 11 -

- Ponownie sprawdzić konsolę z zamkiem i instalację elektryczną w obszarze dźwigni zmiany biegów pod kątem prawidłowego zamocowania. Jeśli wszystko jest jak należy, dokręcić nakrętkę zrywalną (z tyłu) i śruby zrywalne (z przodu), aż nastąpi zerwanie zrywalnych łbów -szczegóły-.

## - Rys. 12 -

- Zaczepić ponownie wymontowany element kątowy na osłonę mechanizmu zmiany biegów.

## - Rys. 13 -

- Ponownie zamontować obudowę konsoli środkowej i ustawić ją w prawidłowym położeniu.
- Odgiąć dolny bok obudowy konsoli środkowej i założyć szablon centrujący (Sch 38) -szczegóły- na obudowę elementu zamka.
- Docisnąć od zewnątrz obudowę konsoli środkowej w obszarze szablonu centrującego. W ten sposób zostanie wykonane oznaczenie miejsca do wykonania otworu na wkładkę cylindryczną.
- Usunąć szablon centrujący i wymontować obudowę konsoli środkowej.

## - Rys. 14, 15 -

- W zaznaczonym miejscu wywiercić otwór o średnicy 4,1 mm (wiertło BF 15).
- Następnie rozwiercić wykonany otwór do średnicy 6,8 mm (wiertło BF 16).
- Następnie powiększyć otwór frezem specjalnym (BF 2) do średnicy 27 mm.
- Ewentualne zadziory po zewnętrznej stronie obudowy usunąć odpowiednim narzędziem.

## - Rys. 16 -

- Podłączyć wszystkie rozłączone wtyczki i zamontować obudowę konsoli środkowej.
- Zamontować obudowę konsoli środkowej w prawidłowym położeniu.
- Założyć plastikową osłonę (G) wokół wystającej obudowy zamka mechanicznej blokady skrzyni biegów i lekko docisnąć.
- Zamontować z powrotem pozostałe wymontowane części.

## - Rys. 17 -

- Przykleić od wewnątrz naklejki (K) na szyby w tylnych drzwiach (w kierunku słupka „B") -strzałka-.
- Przykleić naklejkę „CONSTRUCT" (J) na pokrywie bagażnika w miejscu uzgodnionym z klientem.
- **Przed naklejeniem naklejek starannie oczyścić i odtłuścić odpowiednimi środkami czyszczącymi miejsca naklejania naklejek!**

## - Rys. 18 -

- Wypełnić gwarancję i książkę serwisową, a następnie przekazać klientowi wraz długopisem.

**Skontrolować wielokrotnie działanie mechanicznej blokady skrzyni biegów Construct.**

Numer katalogowy 655 071 775 znajduje się na powierzchni, która po zamontowaniu z przyczyn technicznych nie jest dostępna. Zachować niniejszą instrukcję podczas całego okresu użytkowania produktu.

# Mechanické zabezpečenie prevodov

Produkty príslušenstva sú určené na odbornú montáž. ŠKODA AUTO odporúča vykonávať montáž u zmluvných partnerov.

**Súprava mechanického zabezpečenia prevodov, objed. číslo 655 071 775, je určená pre vozidlá ŠKODA SCALA (NW1), KAMIQ (NW4) s ľavostranným riadením s manuálnou prevodovkou.**

## Súprava obsahuje (obr. 1)

| Názov dielu | Kusov | Pozícia |
|---|---|---|
| Konzola so zámkom | 1 | A |
| Vymedzovacia matica M6 | 2 | B |
| Vymedzovacia podložka | 1 | C |
| Trhacia skrutka | 2 | D |
| Trhacia matica | 1 | E |
| Podložka | 2 | F |
| Plastová krytka | 1 | G |
| Kľúč zámku | 2 | H |
| Samolepiaci štítok na 5. dvere | 1 | J |
| Samolepiaci štítok na okno | 2 | K |
| Bezpečnostná karta | 1 | L |
| Záručná a servisná knižka, guľôčkové pero | 1+1 | M |
| Montážny návod | 1 | |

SK

## Zoznam špeciálneho náradia

Vrták predĺžený ø 4,1 mm (BF 15), ø 6,8 mm (BF 16)
Fréza ø 27 mm (BF 02)
Stopka pre frézu (BF 3)
Strediaca šablóna (Sch 38)

## Upozornenie týkajúce sa montáže

**Obrázky v návode slúžia ako všeobecná informácia k montáži. V niektorých detailoch sa môžu od montážnych miest daného vozidla (s ohľadom na jeho výbavu) líšiť!**

## Dôležité pokyny na montáž

Pri demontáži a spätnej montáži jednotlivých dielov postupujte podľa pokynov v Dielenskej príručke ŠKODA.

**Demontujte:**
- rukoväť a manžetu rýchlostnej páky,
- panel strednej konzoly,
- vedenie vzduchu.

Rozpojte svorkovnice elektrickej inštalácie mechanizmu zaraďovania a vycvaknite KESSY anténu z krytu zaraďovania, ak je vo výbave vozidla.

## Postup montáže

### - Obr. 2 -

- Demontujte matice upevňujíce mechanizmus zaraďovania -šípky-, ďalej kryt a tlmenie zaraďovania.
- Z krytu zaraďovania demontujte plechové príchytky a odložte ich na vhodné miesto.

### - Obr. 3 -

- Kryt zaraďovania odrežte podľa rozmerov na obrázku. Vzniknuté ostrapy začistite.

### - Obr. 4 -

- Tlmenie zaraďovania zasuňte do odrezaného krytu zaraďovania a odrežte ho podľa obrázka.

### - Obr. 5 -

- Nasaďte späť upravený kryt zaraďovania s tlmením.
- Na ľavú zadnú skrutku mechanizmu zaraďovania (v smere jazdy) nasuňte vymedzovaciu podložku (C).
- Na predné skrutky mechanizmu zaraďovania naskrutkujte vymedzovacie matice M6 (B). Matice dotiahnite predpísaným uťahovacím momentom 8 Nm.

### - Obr. 6 -

- Na pravú zadnú skrutku mechanizmu zaraďovania (v smere jazdy) naskrutkujte späť demontovanú maticu. Maticu dotiahnite predpísaným uťahovacím momentom 8 Nm.

### - Obr. 7 -

- Namontujte späť vedenie vzduchu (ak je vo výbave vozidla KESSY anténa, je nutné ju najprv nacvaknúť späť do príslušných otvorov v kryte zaraďovania). Skontrolujte vedenie elektrickej inštalácie vozidla v okolí mechanizmu zaraďovania. V žiadnom prípade nesmie dôjsť k privretiu vodičov.

### - Obr. 8 -

- Konzolu so zámkom (A) vyrovnajte na zaskrutkované vymedzovacie matice a na ľavú zadnú skrutku mechanizmu zaraďovania podľa obrázka.
- Na stojinu konzoly so zámkom zasuňte plechové príchytky (demontované z krytu zaraďovania) -detail-.

### - Obr. 9 -

- Do vymedzovacích matíc naskrutkujte trhacie skrutky (D) s podložkou (F). **Skrutky len zľahka dotiahnite – nezatrhávajte!**
- Na ľavú zadnú skrutku zaskrutkujte trhaciu maticu (E). **Maticu len zľahka dotiahnite – nezatrhávajte!**

### - Obr. 10 -

- Zaraďte spätný rýchlostný stupeň a kľúčikom (H) uzamknite rýchlostnú páku.
- **Vyskúšajte niekoľkokrát funkciu mechanického zabezpečenia. Pri zaradení ostatných rýchlostných stupňov nesmie dôjsť k žiadnemu obmedzeniu pohybu zaraďovania!**

SK

## - Obr. 11 -

- Skontrolujte znova správne vyrovnanie konzoly so zámkom a vedenia elektrickej inštalácie vozidla v okolí mechanizmu zaraďovania. Ak je všetko v poriadku, tak trhaciu maticu (vzadu) a trhacie skrutky (vpredu) dotiahnite tak, až dôjde k odtrhnutiu uťahovacej hlavy -detail-.

## - Obr. 12 -

- Zacvaknite demontovaný uholník späť na kryt mechanizmu zaraďovania.

## - Obr. 13 -

- Namontujte späť panel strednej konzoly a vyrovnajte ho do správnej polohy.
- Panel strednej konzoly na boku zospodu odkloňte a na kryt zámkovej vložky nasaďte strediacu šablónu (sch. 38) -detail-.
- Z vonkajšej strany panel strednej konzoly na mieste strediacej šablóny pritlačte. Tým dôjde k označeniu miesta na vyvŕtanie otvoru pre vložku zámku.
- Odstráňte strediacu šablónu a panel strednej konzoly demontujte.

## - Obr. 14, 15 -

- Na označenom mieste predvŕtajte otvor s priemerom 4,1 mm (vrták BF 15).
- Vyvŕtaný otvor prevŕtajte na priemer 6,8 mm (vrták BF 16).
- Nakoniec zväčšite otvor špeciálnou frézou (BF 2) na priemer 27 mm.
- Z vonkajšej strany panelu opatrne začistite vzniknuté ostrapy vhodným nástrojom.

## - Obr. 16 -

- Zapojte všetky rozpojené svorkovnice a panel strednej konzoly namontujte späť.
- Panel strednej konzoly vyrovnajte do správnej polohy.
- Plastovú krytku (G) nacvaknite okolo vyčnievajúceho krytu zámku mechanického zabezpečenia prevodov a zľahka ju pritlačte.
- Namontujte späť všetky ostatné demontované diely.

SK

## - Obr. 17 -

- Na sklo zadných dverí (smerom k stĺpiku „B“) nalepte z vnútra samolepiace štítky (K) -šípka-.
- Samolepiaci štítok „CONSTRUCT“ (J) nalepte na veko batožinového priestoru vozidla na miesto podľa želania zákazníka.
- **Miesta na nalepenie štítkov pred lepením dôkladne očistite a odmastite vhodným čističom!**

## - Obr. 18 -

- Vyplňte záručnú a servisnú knižku a spolu s guľôčkovým perom ju odovzdajte zákazníkovi.

**Vyskúšajte niekoľkokrát správnu funkciu mechanického zabezpečenia prevodov**

**Construct.** Číslo dielu 655 071 775 je umiestnené na ploche, ktorá je po montáži

z technických dôvodov neprístupná. Ponechajte si tento návod počas celej životnosti výrobku.

# Механический иммобилайзер

Принадлежности должны устанавливаться в ходе квалифицированного монтажа, выполняемого специалистом. Фирма ŠKODA AUTO рекомендует привлекать к выполнению монтажа партнера по договору.

**Механический иммобилайзер, номер для заказа 655 071 775 предназначен для автомобиля ŠKODA SCALA (NW1), KAMIQ (NW4) с левосторонним расположением рулевого управления и механической коробкой передач.**

## Список деталей, входящих в комплект (рис. 1)

| Деталь | Количество | Позиция |
|---|---|---|
| Кронштейн с замком | 1 | A |
| Дистанционная гайка M6 | 2 | B |
| Дистанционный элемент | 1 | C |
| Срывной болт | 2 | D |
| Срывная гайка | 1 | E |
| Шайба | 2 | F |
| Пластиковая накладка | 1 | G |
| Ключ | 2 | H |
| Наклейка на дверь багажника | 1 | J |
| Наклейка на окно | 2 | K |
| Карта безопасности | 1 | L |
| Гарантийно-сервисная книжка, шариковая ручк | 1+1 | M |
| Руководство по монтажу | 1 | |

## Список специальных инструментов

Сверло удлиненное ø 4,1 мм (BF 15), ø 6,8 мм (BF 16)
Фреза ø 27 мм (BF 02)
Хвостовик для фрезы (BF 3)
Шаблон для центрирования (Sch 38)

## Указания по монтажу

**Рисунки, приведенные в руководстве, служат в качестве общей информации по монтажу. В ряде деталей они могут отличаться от реального места установки компонентов на соответствующем автомобиле (в зависимости от оснащения)!**

## Важные указания по монтажу

Демонтаж и повторный монтаж отдельных деталей должны производиться согласно указаниям в руководстве по выполнению ремонта ŠKODA.

**Необходимо демонтировать следующие детали:**

- рукоятку рычага переключения передач и манжету рычага переключения передач,
- обшивку центральной консоли,
- воздуховод.

RU

Отсоедините штекерные разъемы электрооборудования механизма переключения передач и вытащите антенну системы KESSY из крышки механизма переключения передач (если имеется).

## Процесс монтажа

### - Рис. 2 -

- Снимите сначала крепежные гайки механизма переключения передач (см. стрелки), затем крышку механизма переключения передач и амортизирующий элемент для механизма переключения передач.
- Отсоедините пластинчатые зажимы от крышки механизма переключения передач и положите в подходящее место.

### - Рис. 3 -

- Обрежьте крышку механизма переключения передач в соответствии с размерами, указанными на рисунке. Удалите имеющиеся заусенцы.

### - Рис. 4 -

- Вставьте амортизирующий элемент для механизма переключения передач в крышку механизма переключения передач и обрежьте согласно рисунку.

### - Рис. 5 -

- Снова установите подогнанную крышку механизма переключения передач с амортизирующим элементом.
- Установите дистанционный элемент (C) на задний левый болт механизма переключения передач (по направлению движения).
- Накрутите дистанционные гайки M6 (B) на передние болты механизма переключения передач. Затяните гайки с предписанным моментом затяжки 8 Нм.

RU

### - Рис. 6 -

- Накрутите снятую гайку на задний правый болт механизма переключения передач (по ходу движения). Затяните гайку с предписанным моментом затяжки 8 Нм.

### - Рис. 7 -

- Снова установите воздуховод (если имеется антенна системы KESSY, то сначала ее необходимо вставить в соответствующие отверстия в крышке механизма переключения передач). Проверьте прокладку электропроводки автомобиля в области механизма переключения передач. Ни в коем случае не допускайте защемления проводов.

### - Рис. 8 -

- Установите консоль с замком (A) на прикрученную дистанционную гайку, а также на задний левый болт механизма переключения передач согласно рисунку.
- Надвиньте на перемычку консоли с замком пластинчатый зажим (снятый с крышки механизма переключения передач) (см. детальный рисунок).

### - Рис. 9 -

- Вкрутите срывные болты (D) с шайбой (F) в дистанционные гайки. **Болты затяните лишь слегка - соблюдайте осторожность, чтобы не сорвать их!**
- Накрутите срывные гайки (E) на задний левый болт. **Гайку затяните лишь слегка - соблюдайте осторожность, чтобы не сорвать ее!**

## - Рис. 10 -

- Включите задний ход и заблокируйте рычаг переключения передач с помощью ключа (H).
- **Несколько раз проверьте работу механического иммобилайзера. При включении других передач ничто не должно мешать движению переключения!**

## - Рис. 11 -

- Еще раз проверьте надежность фиксации кронштейна с замком и расположение электропроводки в области механизма переключения передач. Если все в порядке, затяните срывные гайки (сзади) и срывные болты (спереди) до момента срыва срывных головок (см. детальный рисунок).

## - Рис. 12 -

- Снова установите угловой элемент на крышку механизма переключения передач.

## - Рис. 13 -

- Снова установите обшивку центральной консоли в правильном положении.
- Отогните внизу со стороны обшивку центральной консоли и установите шаблон для центрирования (Sch 38) (см. детальный рисунок) на крышку запирающего цилиндра замка.
- Прижмите обшивку центральной консоли снаружи в области шаблона для центрирования. Теперь можно отметить место для сверления отверстия под запирающий цилиндр замка.
- Уберите шаблон для центрирования и снимите обшивку центральной консоли.

## - Рис. 14, 15 -

- В отмеченном месте предварительно просверлите отверстие диаметром 4,1 мм (сверло BF 15).
- Рассверлите сделанное отверстие до диаметра 6,8 мм (сверло BF 16).
- После этого увеличьте отверстие с помощью специальной фрезы (BF 2) до диаметра 27 мм.
- С помощью подходящего инструмента осторожно очистите обшивку с наружной ее стороны от образовавшихся заусенцев.

## - Рис. 16 -

- Соедините все разъединенные штекеры и установите на место обшивку центральной консоли.
- Установите обшивку центральной консоли в нужное положение.
- Установите пластиковую рамку (G) на выступающую крышку механического противоугонного замка и слегка прижмите его.
- Установите на место все остальные демонтированные детали.

## - Рис. 17 -

- Поместите наклейки (K) на стекла задних дверей (в направлении средней стойки кузова) с внутренней стороны (см. стрелку).
- Поместите наклейку «CONSTRUCT» (J) на дверь багажника в соответствии с пожеланием клиента.
- **Перед приклеиванием с помощью подходящего чистящего средства тщательно очистите и обезжирьте места для приклеивания наклеек!**

RU

## - Рис. 18 -

- Заполните гарантийно-сервисную книжку и вместе с шариковой ручкой передайте ее клиенту.

**Несколько раз проверьте безупречность работы механического иммобилайзера Construct.**

Деталь № 655 071 775 находится на поверхности, которая после монтажа по техническим причинам становится недоступной. Храните данное руководство в течение всего срока службы продукта.

RU

# Mechanikus váltózár

A tartozék alkatrészeket szakszerű módon kell felszerelni. A ŠKODA AUTO azt ajánlja, hogy az alkatrészek beszerelését szerződéses partnerrel végeztesse el.

**A 655 071 775 cikkszámú mechanikus váltózár a balkormányos, kézi váltóval felszerelt ŠKODA SCALA (NW1), KAMIQ (NW4) járművekbe szerelhető be.**

## A készlet darabjegyzéke (1. ábra)

| Alkatrész | Darabszám | Jelölés |
|---|---|---|
| Konzol zárral | 1 | A |
| Távtartó csavar M6 | 2 | B |
| Távtartó elem | 1 | C |
| Letörhető fejű csavar | 2 | D |
| Letörhető fejű anya | 1 | E |
| Alátétkarika | 2 | F |
| Műanyag takaróelem | 1 | G |
| Kulcs | 2 | H |
| Csomagtérajtóra ragasztható címke | 1 | J |
| Ablakra ragasztható címke | 2 | K |
| Biztonsági kártya | 1 | L |
| Jótállási és szervizfüzet, golyóstoll | 1+1 | M |
| Szerelési útmutató | 1 | |

## A célszerszámok jegyzéke

Hosszabbított fúró, ø 4,1 mm (BF 15), ø 6,8 mm (BF 16)
Marófej, ø 27 mm (BF 02)
Szár a marófejhez (BF 3)
Központosító sablon (Sch 38)

## Szerelési utasítások

**Az útmutatóban található ábrák általános szerelési információkat mutatnak. Az egyes járművek beszerelési helyei (a felszereltségek miatt) ezektől néhány részletben eltérhetnek!**

## Fontos szerelési utasítások

Az alkatrészeket a ŠKODA szerelési útmutató utasításainak megfelelően kell kiszerelni és visszaszerelni.

**A következő alkatrészeket kell kiszerelni:**

- váltógomb és váltókarszoknya,
- középkonzol-burkolat,
- légcsatorna.

Bontsa a sebességváltó elektromos csatlakozóit, és pattintsa ki a KESSY-antennát (ha van) a váltó burkolatából.

HU

## A szerelés menete

### - 2. ábra -

- Szerelje ki a sebességváltó rögzítőanyáit (lásd a nyilakat), majd a váltó burkolatát és a sebességváltó csillapítóelemét.
- Vegye le a lemezkapcsokat a váltó burkolatáról és helyezze megfelelő helyre.

### - 3. ábra -

- Vágja le a váltó burkolatát az ábrán feltüntetett méretek szerint. Sorjátlanítsa a vágások éleit.

### - 4. ábra -

- Tolja a sebességváltó csillapítóelemét a levágott váltóburkolatba, és vágja le az ábra szerint.

### - 5. ábra -

- Helyezze vissza a méretre vágott váltóburkolatot a csillapítóelemmel együtt.
- Helyezze a távtartó elemet (C) a sebességváltó bal hátsó csavarjára (menetirány szerint).
- Csavarja az M6-os távtartó anyákat (B) a sebességváltó első csavarjaira. Húzza meg az anyákat az előírt 8 Nm-es nyomatékkal.

### - 6. ábra -

- Csavarja vissza a kiszerelt anyát a sebességváltó jobb hátsó csavarjára (menetirány szerint). Húzza meg az anyát az előírt 8 Nm-es nyomatékkal.

### - 7. ábra -

- Szerelje vissza a légcsatornát (ha a jármű fel van szerelve KESSY-antennával, először azt kell a váltóburkolat hozzá tartozó nyílásaiba pattintani). Ellenőrizze az elektromos kábelek elvezetését a sebességváltónál. A vezetékek semmiképp ne legyenek becsípődve.

### - 8. ábra -

- Helyezze a konzolt a zárral (A) a felcsavart távtartó anyákra, valamint a sebességváltó bal hátsó csavarjára az ábra szerint.
- Tolja a (váltóburkolatról leszerelt) lemezkapcsokat a zárral felszerelt konzol gerincére (lásd a részletrajzot).

HU

### - 9. ábra -

- Csavarja a letörhető fejű csavarokat (D) alátéttel (F) együtt a távtartó anyákba. **A csavarokat csak enyhén szabad meghúzni – tilos letörni!**
- Csavarja a letörhető fejű anyát (E) a bal hátsó csavarra. **Az anyát csak enyhén szabad meghúzni – tilos letörni!**

### - 10. ábra -

- Kapcsoljon hátramenetbe, és rögzítse a sebességváltó kart a kulccsal (H).
- **Ellenőrizze többször a mechanikus váltózár működését. A többi sebességfokozat kapcsolásakor a műveletet nem akadályozhatja semmi!**

### - 11. ábra -

- Ellenőrizze, hogy a zárral ellátott konzol és a jármű meglévő elektromos vezetékkötege a sebességváltónál megfelelően van-e rögzítve. Amennyiben minden rendben van, húzza meg erősen a letörhető fejű anyát (hátul) és a letörhető fejű csavarokat (elöl), amíg a törőfejek le nem törnek (lásd a részletrajzokat).

## - 12. ábra -

- Pattintsa vissza a kiszerelt sarokidomot a váltóburkolatra.

## - 13. ábra -

- Helyezze vissza a középkonzol-burkolatot a megfelelő helyzetbe, majd szerelje be.
- Hajlítsa fel alulról a középkonzol-burkolat oldalát, és helyezze a központosító sablont (Sch 38) a zárhenger burkolatára (lásd a részletrajzot).
- Nyomja be a középkonzol-burkolatot a központosító sablonnál. Ezzel jelölhető ki a zárhengerhez szükséges furat helye.
- Távolítsa el a központosító sablont, és szerelje le a középkonzol-burkolatot.

## - 14., 15. ábra -

- A megjelölt helyen készítsen 4,1 mm átmérőjű előfuratot (BF 15 fúró).
- Az elkészített furatot tágítsa újabb fúrással 6,8 mm-es átmérőjűre (BF 16 fúró).
- Ezután nagyobbítsa a furatot a speciális marófejjel (BF 2) 27 mm-es átmérőjűre.
- A burkolat külső oldalát tisztítsa meg megfelelő szerszámmal óvatosan a keletkezett sorjától.

## - 16. ábra -

- Csatlakoztasson újra minden szétválasztott csatlakozót, és szerelje vissza a középkonzol-burkolatot.
- Helyezze vissza a középkonzol-burkolatot a megfelelő helyzetbe.
- Helyezze a műanyag takarólemezt (G) a mechanikus váltózár kiálló zárburkolata köré, és enyhén nyomja rá.
- Szerelje vissza a többi kiszerelt alkatrészt.

## - 17. ábra -

- Ragassza a címkéket (K) belülről a hátsó ajtók ablakaira (a B-oszlop felé) (lásd a nyilat).
- Ragassza a „CONSTRUCT” címkét (J) a csomagtérajtóra, az ügyfél kívánsága szerinti helyre.
- **A ragasztás előtt megfelelő tisztítószerrel alaposan tisztítsa meg és zsírtalanítsa a címkék felragasztására szolgáló helyeket!**

## - 18. ábra -

- Töltse ki a jótállási és szervizfüzetet, és adja át az ügyfélnek a golyóstollal együtt.

HU

**Ellenőrizze többször a Construct mechanikus váltózár kifogástalan működését.**

Az 655 071 775 cikkszám olyan felületen található, amely a beszerelés után műszaki okokból nem hozzáférhető. Kérjük, őrizze meg ezt az útmutatót a termék teljes élettartama alatt.

# Sistem mecanic de blocare antifurt

Accesoriile sunt prevăzute pentru un montaj profesional. ŠKODA AUTO recomandă executarea montajului de către partenerii contractuali.

**Sistemul mecanic de blocare antifurt cu nr. de comandă 655 071 775 este prevăzut pentru autovehiculele ŠKODA SCALA (NW1), KAMIQ (NW4) în varianta cu volanul pe stânga, cu cutii de viteze manuale.**

## Lista de piese a setului (fig. 1)

| Piesă | Număr de bucăți | Poziție |
|---|---|---|
| Consolă cu zăvor | 1 | A |
| Piuliță distanțieră M6 | 2 | B |
| Piesă distanțieră | 1 | C |
| Șurub de forfecare | 2 | D |
| Piuliță de siguranță cu forfecare | 1 | E |
| Șaibă | 2 | F |
| Mască din material plastic | 1 | G |
| Cheie | 2 | H |
| Etichetă adezivă pentru haion | 1 | J |
| Etichetă adezivă pentru geam | 2 | K |
| Card de siguranță | 1 | L |
| Caiet de garanție și service, pix | 1+1 | M |
| Instrucțiuni de montaj | 1 | |

## Lista sculelor speciale

Burghiu prelungit ø 4,1 mm (BF 15), ø 6,8 mm (BF 16)
Freză ø 27 mm (BF 02)
Coadă pentru freză (BF 3)
Șablon de centrare (Sch 38)

## Indicații de montaj

**Figurile din manual servesc ca informații generale de montaj. În anumite detalii pot exista diferențe față de locurile de montare ale autovehiculului respectiv (în funcție de dotare)!**

RO

## Observații importante privind montajul

Demontarea și remontarea pieselor individuale se efectuează conform instrucțiunilor din ghidul de reparații ŠKODA.

**Trebuie demontate următoarele piese:**

- mânerul levierului schimbătorului de viteze și manșeta schimbătorului de viteze,
- învelișul consolei centrale,
- conducta de aer.

Separați conectorii instalației electrice de la actuatorul de schimbare a vitezei și desfaceți din clipsuri antena KESSY de la acoperirea mecanismului manetei de selectare dacă există în dotare.

## Procesul de montaj

### - Fig. 2 -

- Scoateți piulițele de fixare de la actuatorul de schimbare a vitezei -săgeată-, apoi demontați acoperirea mecanismului manetei de selectare și piesa de amortizare pentru actuatorul de schimbare a vitezei.
- Demontați clipsurile metalice de la acoperirea mecanismului manetei de selectare și așezați-le într-un loc adecvat.

### - Fig. 3 -

- Tăiați acoperirea mecanismului manetei de selectare conform dimensiunilor din figură. Curățați bavura existentă.

### - Fig. 4 -

- Introduceți piesa de amortizare pentru actuatorul de schimbare a vitezei în acoperirea tăiată a mecanismului manetei de selectare și tăiați-o conform figurii.

### - Fig. 5 -

- Introduceți la loc acoperirea ajustată a mecanismului manetei de selectare cu piesa de amortizare.
- Introduceți piesa distanțieră (C) pe șurubul din stânga spate al actuatorului de schimbare a vitezei (privind în sensul de deplasare).
- Înșurubați piulițele distanțiere M6 (B) pe șuruburile din față ale actuatorului de schimbare a vitezei. Strângeți ferm piulițele la cuplul de strângere indicat, de 8 Nm.

### - Fig. 6 -

- Înșurubați la loc piulița demontată pe șurubul din dreapta spate al actuatorului de schimbare a vitezei (privind în sensul de deplasare). Strângeți ferm piulița la cuplul de strângere indicat, de 8 Nm.

### - Fig. 7 -

- Montați la loc conducta de aer (dacă în dotare intră antena KESSY, este necesar ca mai întâi aceasta să fie fixată cu clipsuri în orificiile aferente din acoperirea mecanismului manetei de selectare). Verificați poziționarea instalației electrice proprie autovehiculului în zona actuatorului de schimbare a vitezei. Nu este permisă în niciun caz prinderea cablurilor.

### - Fig. 8 -

- Poziționați consola cu zăvor (A) pe piulițele distanțiere înșurubate, precum și pe șuruburile din stânga spate ale actuatorului de schimbare a vitezei, conform figurii.
- Deschideți clipsurile metalice de la șina consolei cu zăvor (demontate de la acoperirea mecanismului manetei de selectare) -detaliu-.

### - Fig. 9 -

- Înșurubați șuruburile de forfecare (D) cu șaiba (F) în piulița distanțieră. **Strângeți șuruburile doar ușor - nu le rupeți!**
- Înșurubați piulița de siguranță cu forfecare (E) la șurubul din stânga spate. **Strângeți piulița doar ușor - nu o rupeți!**

### - Fig. 10 -

- Cuplați în marșarier și blocați schimbătorul de viteze cu ajutorul cheii (H).

RO

- **Verificați de mai multe ori funcționarea sistemului mecanic de blocare antifurt. La cuplarea în celelalte trepte de viteză, nu este permisă în niciun caz împiedicarea mișcării de cuplare!**

## - Fig. 11 -

- Verificați poziționarea corectă a consolei cu zăvor și instalația electrică proprie autovehiculului în zona actuatorului de schimbare a vitezei. Dacă totul este în regulă, strângeți piulițele de siguranță cu forfecare (spate) și șuruburile de forfecare (față) până când se rup capetele de strângere -detalii-.

## - Fig. 12 -

- Prindeți din nou cu clipsuri piesa unghiulară demontată de la acoperirea mecanismului manetei de selectare.

## - Fig. 13 -

- Montați la loc învelișul consolei centrale și aduceți-l în poziția corectă.
- Îndoiți de jos învelișul consolei centrale pe lateral și așezați șablonul de centrare (Sch 38) -detaliu- pe capacul cilindrului de blocare.
- Apăsați din exterior învelișul consolei centrale în zona șablonului de centrare. Astfel va fi marcat locul pentru executarea găurii pentru cilindrul de blocare.
- Îndepărtați șablonul de centrare și demontați învelișul consolei centrale.

## - Fig. 14, 15 -

- În locul marcat, executați o gaură preliminară cu un diametru de 4,1 mm (burghiu BF 15).
- Lărgiți gaura executată, la un diametru de 6,8 mm (burghiu BF 16).
- Ulterior, lărgiți gaura cu freza specială (BF 2), la un diametru de 27 mm.
- Dinspre partea exterioară a învelișului, curățați cu atenție bavura formată cu ajutorul unei scule adecvate.

## - Fig. 16 -

- Introduceți la loc toate fișele care au fost decuplate și montați la loc învelișul consolei centrale.
- Aduceți învelișul consolei centrale în poziția corectă.
- Așezați masca din material plastic (G) în jurul acoperirii ieșite în afară a zăvorului sistemului mecanic de blocare antifurt și apăsați-o ușor.
- Montați la loc toate piesele demontate rămase.

RO

## - Fig. 17 -

- Lipiți dinspre interior etichetele adezive (K) pe geamurile ușilor din spate (în direcția stâlpului „B”) -săgeată-.
- Lipiți eticheta adezivă „CONSTRUCT” (J) pe haion, într-o zonă corespunzătoare dorinței clientului.
- **Înainte de procesul de lipire, toate locurile în care vor fi aplicate etichetele adezive trebuie curățate temeinic cu un agent de curățare adecvat și apoi degresate!**

## - Fig. 18 -

- Completați caietul de garanție și de service și înmânați-l clientului împreună cu pixul.

**Verificați de mai multe ori funcționarea fără probleme a sistemului mecanic de blocare antifurt Construct.**

Numărul piesei 655 071 775 se află pe o suprafață care, după montare, este inaccesibilă din motive tehnice. Păstrați acest manual pe parcursul întregii perioade de viață utilă a produsului.

**EN** - The information on the technical data, design, equipment, materials, guarantees and outside appearance refer to the period when the mounting instructions are sent to print. The manufacturer reserves the right to changes (including the change in technical parameters with reference to the individual model measures).

**CZ** - Informace o technických údajích, konstrukci, vybavení, materiálech, zárukách a vnějším vzhledu se vztahují na období zadávání montážního návodu do tisku. Výrobce si vyhrazuje právo změny (včetně změny technických parametrů se změnami jednotlivých modelových opatření).

**DE** - Informationen über technische Angaben, Konstruktion, Ausrüstung, Werkstoffe, Garantien und äußerliches Aussehen beziehen sich auf den Zeitraum, in dem die Montageanleitung in Druck gegeben wurde. Der Hersteller behält sich das Änderungsrecht vor (samt Änderungen der technischen Parameter mit Änderungen einzelner Modellmaßnahmen).

**ES** - Las informaciones sobre los datos técnicos, la construcción, el equipo, los materiales, la garantía y el aspecto son válidas para el período en que la instrucción de montaje es mandada a imprentar. El fabricante se reserva el derecho de cambiar (incluyendo el cambio de los parámetros técnicos con los cambios de las distintas medidas modelo).

**FR** - Les informations sur les données techniques, de construction, d'équipement, de matériaux, de garanties et sur l'aspect concernent la période de mise sous presse des instructions de montage. Le fabricant se réserve le droit de modification (incluant les modifications des paramètres techniques avec des modifications particulières des mesures de modelage).

**IT** - Informazioni dei dati tecnici, costruzione, corredamento, materiali, garanzie e l'aspetto esterno riguardano il periodo, quando l'istruzioni per il montaggio sono stati dati alle stampe. Il produttore si riserva il diritto di eseguire le modifiche (compreso la modifica dei parametri tecnici riguardanti la modifiche dei modelli).

**SV** - Upplysningarna om tekniska data, konstruktion, utrustning, materialier, garantier, och om yttre utseendet, gäller tidrymden då montageanledningen givits i uppdrag för tryckning. Producenten förbehåller sig rätten till förandringar (inkl. modifikation av tekniska parametrar sammen med ändringar av enskilda modellåtgärder).

**NL** - Informaties over de technische gegevens, constructie, uitrusting, materialen, garanties en het uiterlijk hebben betrekking op de periode wanneer de montageaanwijzing in druk wordt gegeven. De fabrikant behoudt zich het recht van de wijziging voor (inclusief wijziging van de technische parameters met de wijzigingen van de afzonderlijke modelvoorzieningen).

**PL** - Informacje o danych technicznych, konstrukcji, wyposażeniu, materiałach, gwarancjach i wyglądzie zewnętrznym odnoszą się do okresu zlecania instrukcji montażowej do druku.Producent zastrzega sobie prawo zmiany (włącznie ze zmianą parametrów technicznych ze zmianami poszczególnych modelowych posunięć).

**SK** - Informácie o technických údajoch, konštrukcii, vybavení, materiáloch, zárukách a vonkajšom vzhľade sa vzťahujú na obdobie zadávania montážneho návodu do tlače. Výrobca si vyhradzuje právo zmeny (vrátane zmeny technických parametrov so zmenami jednotlivých modelových opatrení).

**RU** - Информация о технических данных, конструкции, оснащении, материалах, гарантии и внешнего вида соответствует периоду передачи заказа инструкции по монтажу в печать. Производитель оставляет за собой право внесения изменений (в том числе изменений технических параметров с изменениями отдельных модельных мер).

**HU** - A műszaki adatokra, a konstrukcióra, a felhasznált anyagokra, a garanciára és a termék kivitelére vonatkozó adatok a jelen anyag nyomdába kerülésének idején érvényben lévő állapotot tükrözik. A gyártó fenntartja magának a változtatások jogát (azokat a műszaki változtatásokat is beleértve, amelyek a modellmódosítások miatt következnek be).

**RO** - Informațiile privind datele tehnice, construcția, dotarea, materialele, garanțiile și aspectul exterior se referă la momentul prezentării instrucțiunilor de montaj pentru tipărire. Fabrică își rezervă dreptul de a face schimbări (inclusiv schimbarea parametrilor tehnici cu schimbările măsurilor pentru diferitele modele).

Nr. 655 071 775/ 01. 2025
Construction Number/ Konstrukční číslo/ Konstruktionsnummer: 655 713 829

**www.skoda-auto.com**
**www.skoda-auto.cz**

**Tento výrobek je shodný s typem schváleným Ministerstvem dopravy České republiky pod číslem schválení ATEST 8SD č.1426.**