ŠKODA

HOLDER FOR A HANDBAG AND MOBILE PHONE

DRŽÁK NA KABELKU A MOBILNÍ TELEFON
HALTERUNG FÜR HANDTASCHE UND MOBILTELEFON

Fitting instructions | Montážní návod | Montageanleitung

Order number | Objednací číslo | Bestellnummer

000 087 811C

Výrobce/Hersteller/Maker: Škoda Auto a.s. tř. Václava Klementa 869 Mladá Boleslav II, 293 01 Mladá Boleslav, Czech Republic infoline@skoda-auto.cz

Notes to the text/ Poznámky k textu/ Anmerkungen zum Text

Caution.
Texts with this symbol warn against the risk of injury of the person performing the assembly, or to potential risk of damage to the vehicle if the operation is performed improperly.

Pozor.
Texty s tímto symbolem upozorňují na možnost poranění osoby provádějící montáž popř. možnost poškození vozu při neopatrném provedení operace.

Achtung.
Texte mit diesem Symbol weisen auf Verletzungsgefahren bei Personen oder auf eventuelle Beschädigungen des Wagens bei unachtsamer Durchführung der Operation hin.

Attention.
Texts with this symbol contain instructions emphasizing accuracy of performance of particular operation.

Upozornění.
Texty s tímto symbolem obsahují pokyny s důrazem na přesnost provedení dané operace.

Hinweis.
Texte mit diesem Symbol enthalten Hinweise auf die Ausführungsgenauigkeit der jeweiligen Operation.

1

000 087 811C

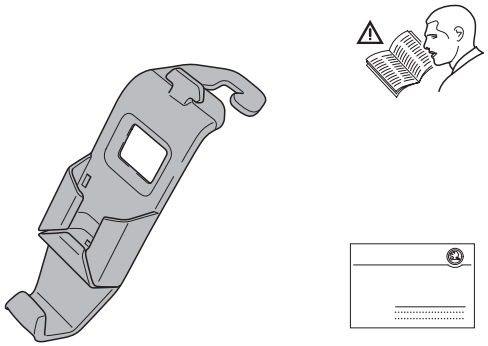

2

EN - Mounting
CZ - Montáž
DE - Montage
ES - Montaje
FR - Montage
IT - Montaggio
SV - Montering
NL - Montage
PL - Montaż
SK - Montáž
RU - Монтаж
HU - Szerelés
RO - Montajul

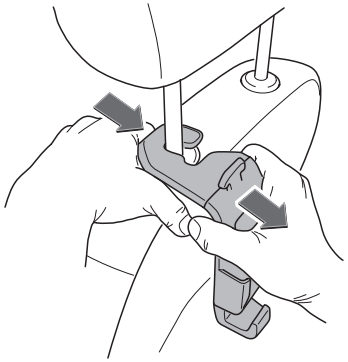

3

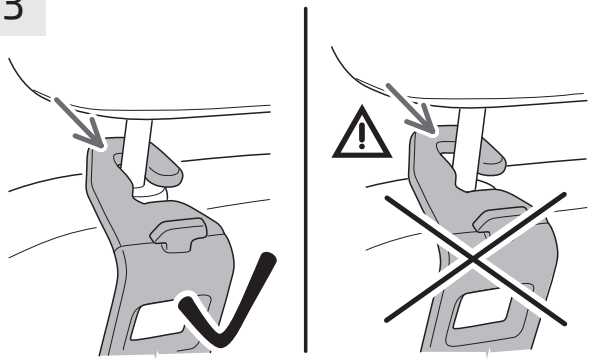

4

Use/ Použití/ Gebrauch

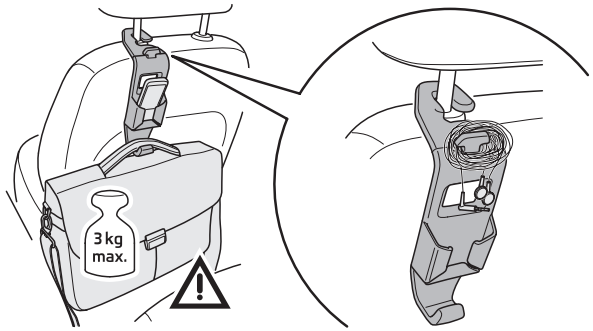

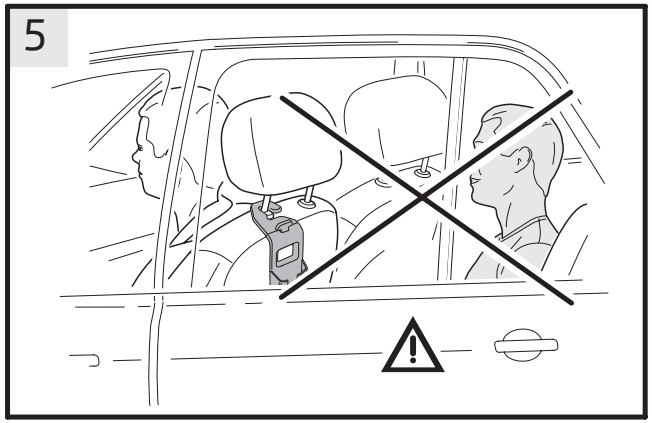

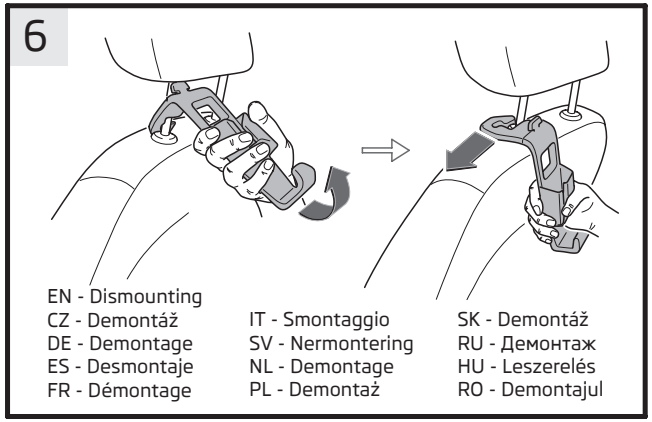

EN – Holder for a handbag and mobile phone

Fit and remove the holder as shown in the corresponding figures. Always make sure that the holder's seat attachment hook is firmly in place. Never hang a handbag (or other bag) on the holder if it has not been correctly secured. The holder could come loose, injuring the passengers and/or damaging the vehicle interior.

Please note: The pocket on the holder is for storing lightweight items about the size of a mobile phone, such as packets of tissues. When using it, always follow the rules for safely transporting luggage and other items in your vehicle.
Never use the small tab at the top of the holder to hang jackets, coats or other heavy objects. The handbag and mobile phone holder cannot be used in vehicles with sport seats.

CZ - Držák na kabelku a mobilní telefon

Montáž i demontáž držáku proveďte dle příslušných obrázků. Vždy zkontrolujte, je-li závěsné oko držáku dobře nasazené. Nikdy nezavěšujte kabelku (popř. tašku) na špatně nasazený držák. Mohlo by dojít k jeho uvolnění, a tím ke zranění spolucestujících ve voze, popř. poškození interiéru.

Upozornění. Kapsa na držáku slouží k odložení lehkých předmětů - papírových kapesníčků, mobilního telefonu vhodných rozměrů apod. Vždy však dbejte na pravidla bezpečné přepravy zavazadel/ předmětů ve voze.
Malý horní háček na držáku v žádném případě nepoužívejte k odložení saka, bundy a jiných těžších věcí.
Držák na kabelku a mobilní telefon nelze použít v kombinaci se sportovními sedadly ve výbavě vozu.

DE - Halterung für Handtasche und Mobiltelefon

Der Ein- und Ausbau der Halterung erfolgt laut jeweiligen Bildern. Die Aufhängeöse der Halterung stets auf korrekten Sitz prüfen. Eine Handtasche (ggf. Tasche) niemals an einer fehlerhaft befestigten Halterung aufhängen. Diese könnte sich lösen und die Fahrzeuginsassen verletzen bzw. den Innenraum beschädigen.

Hinweis. Die Tasche der Halterung dient zum Ablegen von leichten Gegenständen - Papiertaschentüchern, eines Mobiltelefons entsprechender Größe u. Ä. Dabei sind die Regeln zum sicheren Transport von Gepäckstücken/ Gegenständen im Fahrzeug stets zu beachten.

Den kleinen oberen Haken der Halterung niemals zum Aufhängen von Sakkos, Jacken und anderen schwereren Gegenständen verwenden.Die Halterung für Handtasche und Mobiltelefon ist nicht in der Kombination mit Sportsitzen in der Fahrzeugausstattung verwendbar.

ES- Soporte para bolso y teléfono móvil

El montaje y desmontaje del soporte se realiza siguiendo las imágenes correspondientes. Comprobar que el enganche del soporte siempre esté correctamente colocado. No colgar bolsos (o bolsas) en el soporte si no está bien fijado. Este podría soltarse y lesionar a los ocupantes o dañar el habitáculo.

Nota: El bolsillo del soporte sirve para dejar objetos ligeros: pañuelos de papel, un teléfono móvil de un tamaño adecuado, etc. Por ello, deberá observarse en todo momento las reglas para el transporte seguro de bultos y objetos en el vehículo.
No utilizar el gancho pequeño situado encima del soporte para colgar abrigos, chaquetas u otros objetos pesados. El soporte para bolsos y teléfono móvil no se puede utilizar en vehículos con asientos deportivos.

FR - Système de support pour sac à main et téléphone portable

La mise en place et le retrait du système de support se déroulent conformément aux illustrations. Toujours vérifier le positionnement approprié du crochet de fixation. Ne jamais suspendre un sac à main (ou une sacoche) sur un système de support mal fixé. Ce dernier pourrait se détacher et blesser les occupants du véhicule ou endommager l'habitacle.

Remarque. La poche du système de support est destinée aux objets légers tels qu'un paquet de mouchoirs, un téléphone portable de la taille appropriée, etc. À cet égard, toujours respecter les règles de transport en toute sécurité des bagages et objets à bord du véhicule.
Ne jamais utiliser le petit crochet supérieur pour y suspendre un veston, une veste et d'autres objets relativement lourds.
Le système de support pour sac à main et téléphone portable n'est pas compatible avec les véhicules équipés de sièges sport.

IT - Supporto per borsetta e cellulare

L'installazione e la rimozione del supporto va effettuato seguendo le rispettive figure. Controllare sempre che il gancio della staffa sia posizionato correttamente. Non appendere mai una borsetta (o anche una borsa) su una staffa collegata in modo non corretto. Questa potrebbe allentarsi e ferire gli occupanti del veicolo o danneggiarne l'interno.

Avvertenza. Il supporto per la borsa offre la possibilità di riporre oggetti leggeri: fazzoletti di carta, telefono cellulare o altri oggetti di dimensioni simili.Devono sempre essere rispettare le regole per il trasporto in sicurezza di bagagli/oggetti nel veicolo.
Non utilizzare mai i piccoli ganci della staffa superiore per appendere giacche, giacconi e altri oggetti pesanti. La staffa per borsa e telefono cellulare non può essere utilizzata in combinazione con i sedili sportivi in dotazione al veicolo.

SV - Hållare för handväska och mobiltelefon

Hållaren monteras och lossas enligt bilderna. Kontrollera att upphängningskroken sitter rätt. Häng aldrig en väska på en felaktigt monterad hållare. Hållaren kan lossna och skada passagerare eller kupén.

Anmärkning. Fickan på hållaren kan användas för förvaring av lätta föremål - pappersnäsdukar, en mobiltelefon i lämplig storlek eller liknande. Tänk på att alltid följa reglerna för säker transport av bagage/föremål i bilen.
Den lilla kroken upptill på hållaren får aldrig användas för upphängning av kavajer, jackor eller andra tunga föremål.
Hållaren för handväska och mobiltelefon kan inte användas i bilar som är utrustade med sportstolar.

NL - Houder voor handtas en mobiele telefoon

Het in- en uitbouwen van de houder gebeurt volgens de betreffende afbeeldingen. Het ophangoog van de houder altijd op correcte plaatsing controleren. Een (hand) tas nooit aan een verkeerd bevestigde houder ophangen. Deze zou kunnen losraken en de inzittenden van het voertuig verwonden respectievelijk het interieur beschadigen.

Opmerking. De houder dient voor het opbergen van lichte voorwerpen: papieren zakdoekjes, een passende mobiele telefoon enz. Daarbij moet men altijd de regels met betrekking tot het veilig vervoeren van voorwerpen in het voertuig in acht nemen.
Het kleine haakje aan de bovenkant van de houder nooit gebruiken voor het ophangen van colberts, jacks en andere zware voorwerpen.
De houder voor handtas en mobiele telefoon is niet bruikbaar in combinatie met sportstoelen in de uitrusting van het voertuig.

PL - Uchwyt na torebkę i telefon komórkowy

Montaż i demontaż odbywa się według odpowiednich rysunków. Zawsze kontrolować poprawne zamocowanie uchwytu do zawieszania. Nigdy nie wolno wieszać torebki (ew. torby) na niewłaściwie zamocowanym uchwycie. Przedmioty mogą spaść i ranić osoby w pojeździe ew. uszkodzić wnętrze.

Wskazówka. Kieszeń w uchwycie służy do odkładania lekkich przedmiotów - chusteczek higienicznych, telefonu komórkowego o odpowiednich wymiarach itp. Należy zawsze przestrzegać zasad bezpiecznego transportowania bagażu/ przedmiotów w pojeździe. Na mniejszym, górnym haczyku nigdy nie wieszać marynarek, kurtek lub innych ciężkich przedmiotów. Uchwyt na torebkę i telefon komórkowy nie nadaje się do zastosowania w pojazdach wyposażonych w fotele sportowe.

SK – Držiak na kabelku a mobilný telefón

Montáž aj demontáž držiaka vykonajte podľa príslušných obrázkov. Vždy skontrolujte, či je závesné oko držiaka dobre nasadené. Nikdy nevešajte kabelku (popr. tašku) na zle nasadený držiak. Mohlo by dôjsť k jeho uvoľneniu, a tým k zraneniu spolucestujúcich vo vozidle, popr. poškodeniu interiéru.

Upozornenie: Vrecko na držiaku slúži na odloženie ľahkých predmetov – papierových vreckoviek, mobilného telefónu vhodných rozmerov a pod. Vždy však dbajte na pravidlá bezpečnej prepravy batožiny/predmetov vo vozidle.
Malý horný háčik na držiaku v žiadnom prípade nepoužívajte na odkladanie saka, bundy, ani iných ťažších vecí.
Držiak na kabelku a mobilný telefón nemožno použiť v kombinácii so športovými sedadlami vo výbave vozidla.

RU - Держатель для сумки и мобильного телефона

Установка и демонтаж держателя производятся в соответствии с приведенными рисунками. Проверяйте правильность установки подвесной петли держателя. Запрещается вешать сумку на неправильно закрепленный держатель. Он может отсоединиться и привести к травмированию пассажиров салона автомобиля и/или повреждению самого салона.

Указание Карман держателя служит для хранения легких предметов: бумажных носовых платков, мобильного телефона соответствующего размера и т. п.

При этом необходимо всегда соблюдать правила безопасной транспортировки багажа/предметов в автомобиле. Запрещается использовать маленький верхний крючок держателя для подвешивания пиджаков, курток и других тяжелых предметов. Держатель для сумки и мобильного телефона нельзя использовать в автомобилях, в которых установлены спортивные сиденья.

HU - Kézitáska- és mobiltelefon-tartó

A tartó fel- és leszerelését az ábrákon látható módon kell végezni. Mindig ellenőrizni kell a tartó akasztófülének megfelelő rögzítettségét. Tilos kézitáskát (adott esetben táskát) a nem megfelelően rögzített tartóra akasztani, mert az leesve sérüléseket okozhat az utasoknak, illetve az utastérben.

Megjegyzés. A tartón kialakított zseb könnyű tárgyak - pl. papír zsebkendő, megfelelő méretű mobiltelefon stb. elhelyezésére szolgál. Ennek során mindig figyelemmel kell lenni a csomagok/ tárgyak járműben történő biztonságos szállításának szabályaira. Soha nem szabad a tartó kisméretű felső kampóját zakók, kabátok vagy hasonló nehezebb tárgyak felakasztására használni.
A kézitáska- és mobiltelefon-tartó nem használható sportülésekkel felszerelt járművekben.

RO - Suport pentru poșetă și telefon mobil

Montarea și demontarea suportului se efectuează conform imaginilor prezentate. Verificați întotdeauna dacă inelul de suspendare al suportului este așezat corect. Nu agățați niciodată o poșetă (sau o geantă) de un suport fixat defect. Acesta s-ar putea desprinde și ar putea răni ocupanții autovehiculului, respectiv ar putea produce deteriorări în spațiul interior al autovehiculului.

Indicație. Compartimentul interior al suportului servește la depozitarea obiectelor ușoare - batiste din hârtie, un telefon mobil de dimensiune adecvată și altele similare. Trebuie respectate întotdeauna regulile pentru transportul în siguranță al bagajelor/ al obiectelor din autovehicul.
Nu utilizați niciodată cârligul superior al suportului pentru agățarea sacourilor, jachetelor și a altor obiecte grele. Suportul pentru poșetă și telefon mobil nu poate fi utilizat în combinație cu scaunele sport din dotarea autovehiculului.

EN - The information on the technical data, design, equipment, materials, guarantees and outside appearance refer to the period when the mounting instructions are sent to print. The manufacturer reserves the right to changes (including the change in technical parameters with reference to the individual model measures).

CZ - Informace o technických údajích, konstrukci, vybavení, materiálech, zárukách a vnějším vzhledu se vztahují na období zadávání montážního návodu do tisku. Výrobce si vyhrazuje právo změny (včetně změny technických parametrů se změnami jednotlivých modelových opatření).

DE - Informationen über technische Angaben, Konstruktion, Ausrüstung, Werkstoffe, Garantien und äußerliches Aussehen beziehen sich auf den Zeitraum, in dem die Montageanleitung in Druck gegeben wurde. Der Hersteller behält sich das Änderungsrecht vor (samt Änderungen der technischen Parameter mit Änderungen einzelner Modellmaßnahmen).

ES - Las informaciones sobre los datos técnicos, la construcción, el equipo, los materiales, la garantía y el aspecto son válidas para el período en que la instrucción de montaje es mandada a imprentar. El fabricante se reserva el derecho de cambiar (incluyendo el cambio de los parámetros técnicos con los cambios de las distintas medidas modelo).

FR - Les informations sur les données techniques, de construction, d'équipement, de matériaux, de garanties et sur l'aspect concernent la période de mise sous presse des instructions de montage. Le fabricant se réserve le droit de modification (incluant les modifications des paramètres techniques avec des modifications particulières des mesures de modelage).

IT - Informazioni dei dati tecnici, costruzione, corredamento, materiali, garanzie e l'aspetto esterno riguardano il periodo, quando l'istruzioni per il montaggio sono stati dati alle stampe. Il produttore si riserva il diritto di eseguire le modifiche (compreso la modifica dei parametri tecnici riguardanti la modifiche dei modelli).

SV - Upplysningarna om tekniska data, konstruktion, utrustning, materialier, garantier, och om yttre utseendet, gäller tidrymden då montageanledningen givits i uppdrag för tryckning. Producenten förbehåller sig rätten till förändringar (inkl. modifikation av tekniska parametrar sammen med ändringar av enskilda modellåtgärder).

NL - Informaties over de technische gegevens, constructie, uitrusting, materialen, garanties en het uiterlijk hebben betrekking op de periode wanneer de montageaanwijzing in druk wordt gegeven. De fabrikant behoudt zich het recht van de wijziging voor (inclusief wijziging van de technische parameters met de wijzigingen van de afzonderlijke modelvoorzieningen).

PL - Informacje o danych technicznych, konstrukcji, wyposażeniu, materiałach, gwarancjach i wyglądzie zewnętrznym odnoszą się do okresu zlecania instrukcji montażowej do druku.Producent zastrzega sobie prawo zmiany (włącznie ze zmianą parametrów technicznych ze zmianami poszczególnych modelowych posunięć).

SK - Informácie o technických údajoch, konštrukcii, vybavení, materiáloch, zárukách a vonkajšom vzhľade sa vzťahujú na obdobie zadávania montážneho návodu do tlače. Výrobca si vyhradzuje právo zmeny (vrátane zmeny technických parametrov so zmenami jednotlivých modelových opatrení).

RU - Информация о технических данных, конструкции, оснащении, материалах, гарантии и внешнего вида соответствует периоду передачи заказа инструкции по монтажу в печать. Производитель оставляет за собой право внесения изменений (в том числе изменений технических параметров с изменениями отдельных модельных мер).

HU - A műszaki adatokra, a konstrukcióra, a felhasznált anyagokra, a garanciára és a termék kivitelére vonatkozó adatok a jelen anyag nyomdába kerülésének idején érvényben lévő állapotot tükrözik. A gyártó fenntartja magának a változtatások jogát (azokat a műszaki változtatásokat is beleértve, amelyek a modellmódosítások miatt következnek be).

RO - Informațiile privind datele tehnice, construcția, dotarea, materialele, garanțiile și aspectul exterior se referă la momentul prezentării instrucțiunilor de montaj pentru tipărire. Fabrică își rezervă dreptul de a face schimbări (inclusiv schimbarea parametrilor tehnici cu schimbările măsurilor pentru diferitele modele).

Nr. 000 087 811C / 18.02.2025
Construction Number/ Konstrukční číslo/ Konstruktionsnummer: 5JA 861 221

www.skoda-auto.com
www.skoda-auto.cz

Tento výrobek je shodný s typem schváleným Ministerstvem dopravy České republiky pod číslem schválení ATEST 8SD č.1426.